VR 30/3

0020139894

cs Návod k instalaci
de Installationsanleitung
fr notice d‘installation
it Istruzioni per l‘installazione
nl installatiehandleiding
pl Instrukcja instalacji
sk návod na inštaláciu
zh 安装说明

0020159964_03 / 042024 / Subject to technical modifications

cs

Použití v souladu s určením

Tento výrobek je univerzální sběrnicový konektor a slouží ke spojení různých sběrnicových systémů. Tato varianta spojuje galvanicky odděleně JVPC s eBUS.

de

Bestimmungsgemäße Verwendung

Dieses Produkt ist ein universeller Buskoppler und dient der Verbindung von verschiedenen Bussystemen. Diese Variante koppelt galvanisch getrennt den JVPC mit dem eBUS.

fr

Utilisation conforme

Ce produit est un coupleur de bus universel et est utilisé pour connecter divers systèmes de bus. Cette variante couple le JVPC à l'eBUS de manière galvaniquement isolée.

it

Uso previsto

Questo prodotto è un accoppiatore bus universale e serve a collegare diversi sistemi bus. Questa variante accoppia il JVPC con il eBUS in modo galvanicamente isolato.

nl

Reglementair gebruik

Dit product is een universele kruiskoppeling en bedoeld voor het verbinden van verschillende bussystemen. Deze variant koppelt galvanisch gescheiden de JVPC met de eBUS.

pl

Użytkowanie zgodne z przeznaczeniem

Ten produkt jest uniwersalnym łącznikiem magistralowym i służy do łączenia różnych systemów magistrali. Ten wariant łączy JVPC z eBUS separacją galwaniczną.

sk

Použitie podľa určenia

Tento výrobok je univerzálny zbernicový väzbový člen a používa sa na pripojenie zbernicových systémov. Tento variant vytvára väzbu JVPC s eBUS galvanicky oddeleným spôsobom.

zh

符合规定的用途

该产品是通用总线耦合器，用于连接各种总线系统。该型号以 电流隔离的方式将JVPC 与 eBUS 耦合。

cs

Nebezpečí úrazu elektrickým proudem!
Tělesný kontakt s přípojkami pod napětím může vést k těžké újmě na zdraví.Tento modul smí instalovat jen autorizovaný servisní technik.

- ➢ Vypněte přívod elektrického proudu.
- ➢ Přívod proudu zajistěte proti opětovnému zapnutí.

de

Lebensgefahr durch Stromschlag!
Das Berühren von spannungsführenden Anschlüssen kann zu schweren Personenschäden führen. Nur ein anerkannter Fachhandwerker darf das Modul installieren.

- ➢ Schalten Sie die Stromzufuhr ab.
- ➢ Sichern Sie die Stromzufuhr gegen Wiedereinschalten.

fr

Danger de mort par électrocution !
Tout contact avec les raccordements sous tension comporte un risque de blessure grave. Seul un installateur agréé est habilité à installer le module.

- ➢ Coupez l’alimentation en courant.
- ➢ Protégez l’alimentation électrique pour empêcher tout réenclenchement.

it

Pericolo di morte per folgorazione!
Il contatto con connessioni sotto tensione può causare gravi danni a persone. Il modulo può essere installato solo da un tecnico abilitato.

- ➢ Disconnettere l’alimentazione elettrica.
- ➢ Bloccare l’alimentazione di corrente per evitare il reinserimento.

nl

Levensgevaar door elektrische schok!
Het aanraken van spanningvoerende aansluitingen kan ernstig lichamelijk letsel veroorzaken. Alleen een erkend installateur mag de module installeren.

- ➢ Schakel de stroomtoevoer uit.
- ➢ Beveilig de stroomtoevoer tegen opnieuw inschakelen.

pl

Zagrożenie życia wskutek porażenia prądem elektrycznym!

Dotknięcie przyłączy pod napięciem może spowodować poważne obrażenia ciała. Moduł może być instalowany wyłącznie przez autoryzowanego instalatora.

- ➤ Odłączyć zasilanie.
- ➤ Zabezpieczyć zasilanie przed ponownym włączeniem.

sk

Nebezpečenstvo ohrozenia života zásahom elektrickým prúdom!

Kontakt s prípojkami pod napätím môže viesť k ťažkým poraneniam osôb. Modul smie inštalovať iba autorizovaný servisný pracovník.

- ➤ Odpojte prívod prúdu.
- ➤ Prívod prúdu zabezpečte proti opätovnému zapnutiu.

zh

有触电造成的生命危险！

接触电源接口可能导致人员重伤。只有经认可的专业人员才允许安装模块。

- ➤ 关闭供电。
- ➤ 锁死供电，以防重新接通。


230V





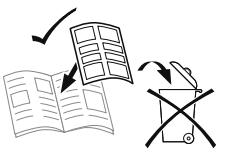

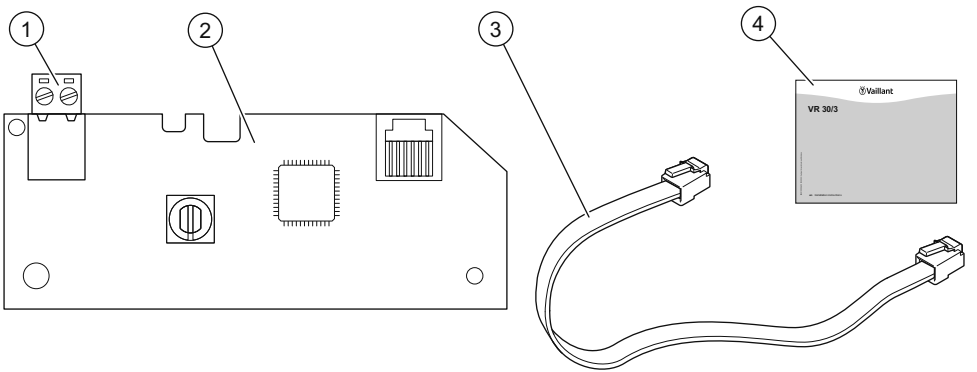
1
2
3
4
Vaillant
VR 30/3

1

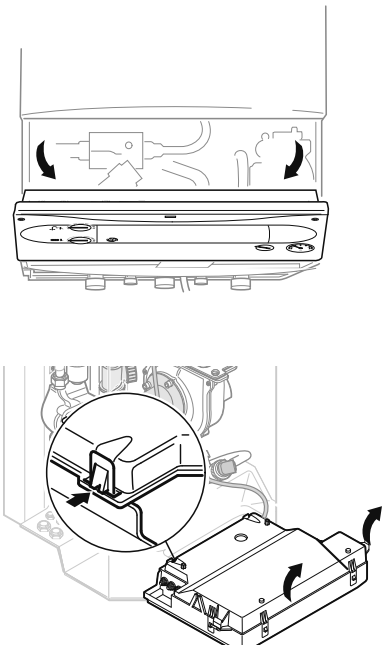

2

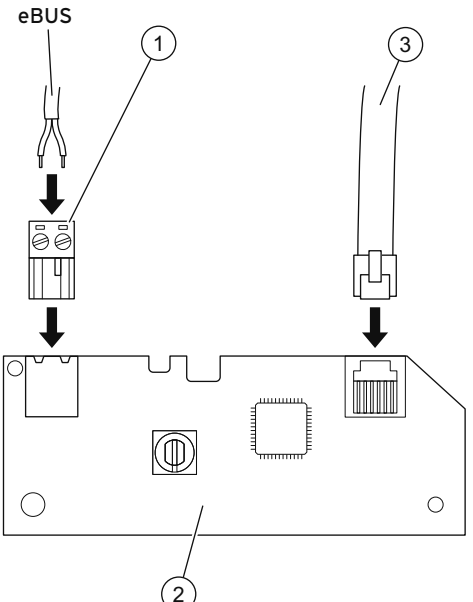

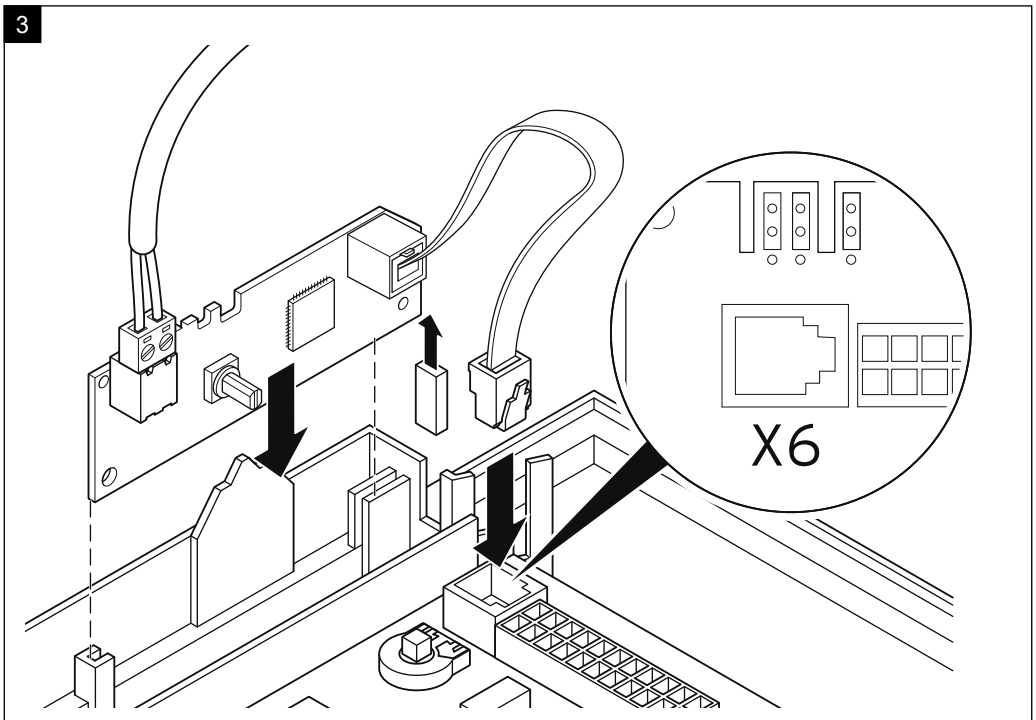
3
X6

4

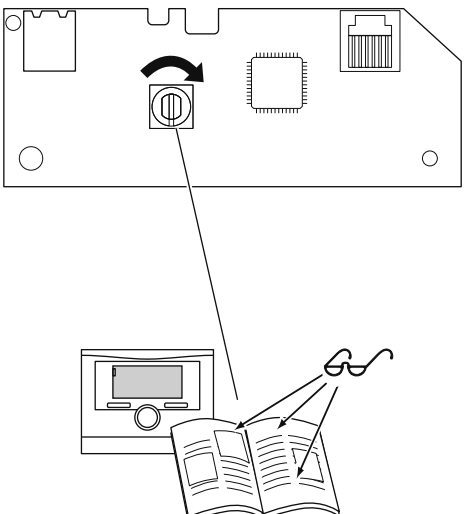

5

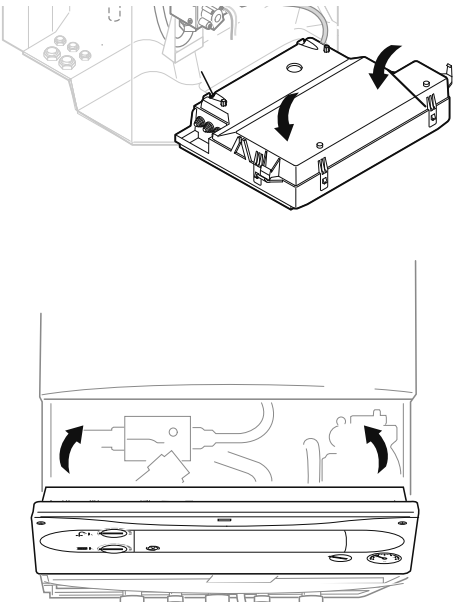

Technical Data (en)

(1) Rated Voltage	24 V ⎓
(2) Rated Current	< 20 mA
(3) Type of current	⎓ (4) Direct Current IEC 60417-5031 (2002-10)
(5) Maximum permitted ambient temperature	55 °C

cs
(1) Dimenzované napětí
(2) Dimenzovaný proud
(3) Druh proudu
(4) Stejnosměrný proud
(5) Maximální přípustná teplota okolí

de
(1) Bemessungsspannung
(2) Bemessungsstrom
(3) Stromart
(4) Gleichstrom
(5) Maximal zulässige Umgebungstemperatur

fr
(1) tension nominale
(2) Courant assigné
(3) Type de courant
(4) Courant continu
(5) Température ambiante maximale admissible

it
(1) Tensione misurata
(2) Corrente misurata
(3) Tipo di corrente
(4) Corrente continua
(5) Temperatura ambiente massima ammessa

nl
(1) ontwerpspanning
(2) ontwerpstroom
(3) Stroomtype
(4) Gelijkstroom
(5) Maximaal toegestane omgevingstemperatuur

pl
(1) napięcie znamionowe
(2) prąd nominalny
(3) Rodzaj prądu
(4) Prąd stały
(5) Maksymalnie dopuszczalna temperatura otoczenia

sk
(1) Menovité napätie
(2) Menovitý prúd
(3) Druh prúdu
(4) Jednosmerný prúd
(5) Maximálna prípustná teplota okolia

zh
(1) 额定电压
(2) 测量电流
(3) 电流种类
(4) 直流电
(5) 允许的最高环境温度

Manufacturer

Vaillant GmbH

Berghauser Str. 40 ▮ D-42859 Remscheid ▮ Telefon 0 21 91/18-0

Telefax 0 21 91/18-28 10 ▮ www.vaillant.de ▮ info@vaillant.de

0020159964_03 INT / 042024 / Subject to technical modifications