INSTALLATIONSANLEITUNG

Thermoblock turboTEC

Änderungen auf Seite 19

VC 105 E

Vaillant

Vaillant

INHALTSVERZEICHNIS

Seite

Legende zu Abb. 1

A Unterdruckkammer
B Meßöffnung
C Abgasstutzen
D Schaltkasten
E Bedienungsanleitung
F Manometer
G Display

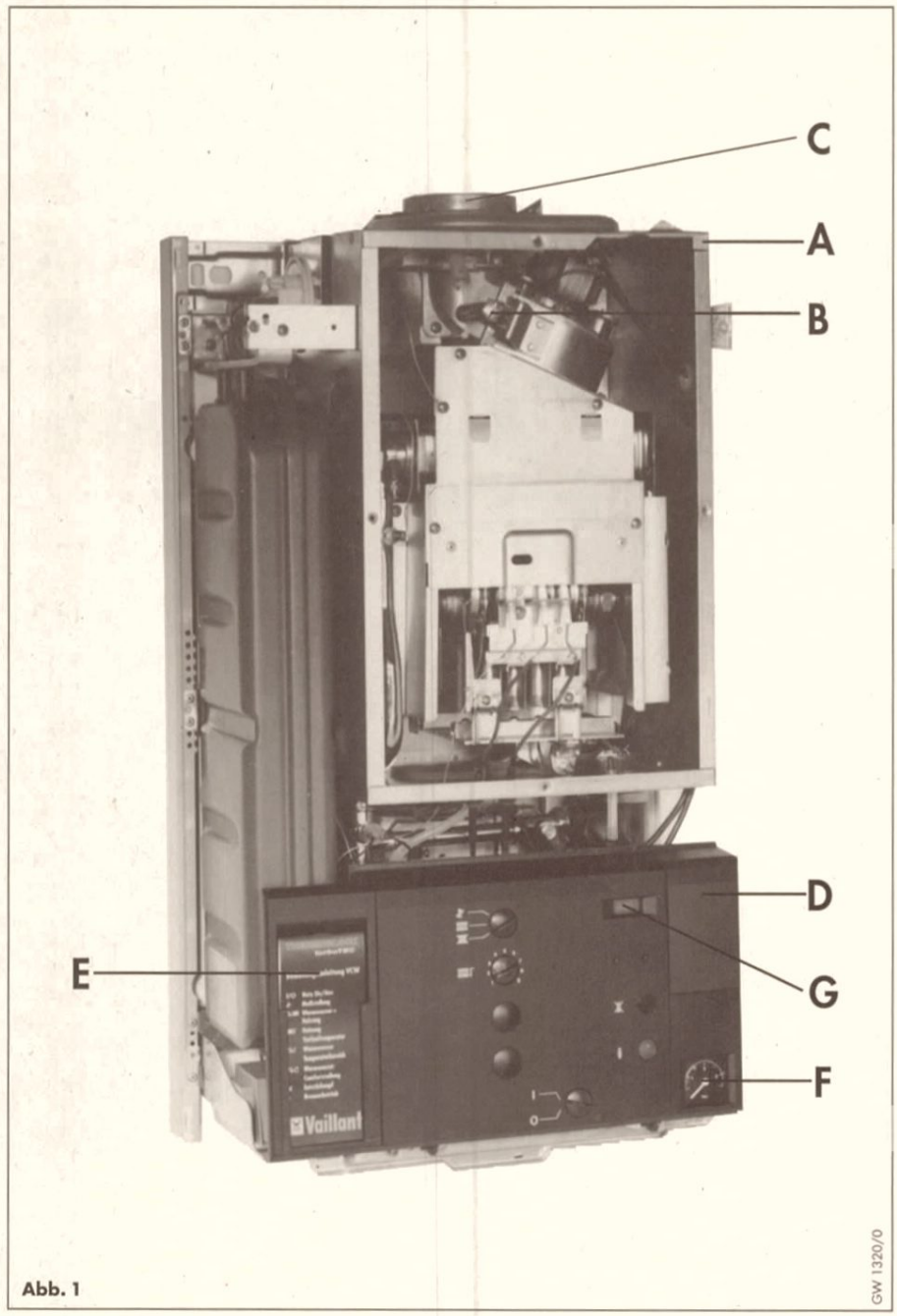

Abb. 1

Legende zu Abb. 2

A Unterdruckkammer
B Meßöffnung
C Abgasstutzen
D Schaltkasten
E Bedienungsanleitung
F Manometer
H Gasarmatur
J Brennerschauglas
K Lüfter
L Brenner
M Primärwärmetauscher
N Überwachungs- und Zündelektroden
P Pumpe

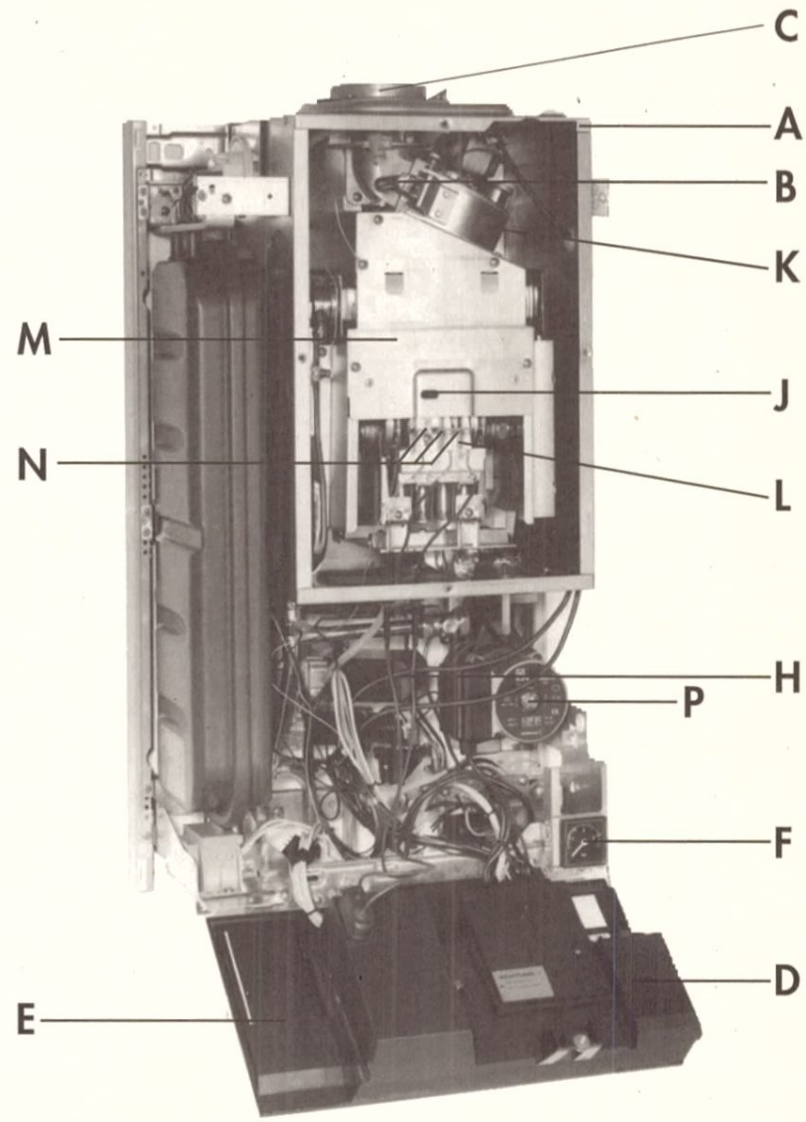

Abb. 2

Deutsche Warenzeichen:
Vaillant®

CE Mit der CE-Kennzeichnung wird dokumentiert, daß das Gerät VC 105 E die grundlegenden Anforderungen der Gasgeräterichtlinie (Richtlinie 90/396/EWG des Rates) und der Richtlinie über die elektomagnetische Verträglichkeit (Richtlinie 89/336/EWG des Rates) erfüllt. Das Gerät erfüllt die grundlegenden Anforderungen der Wirkungsgradrichtlinie (Richtlinie 92/42/EWG des Rates) als Niedertemperaturkessel.

Entsprechend den Anforderungen gemäß § 7 der Verordnung über Kleinfeuerungsanlagen vom 07.08.1996 (1.BImSchV) emittiert das Gerät VC 105 E bei Einsatz von Erdgas weniger als 80 mg/kWh Stickstoffoxid (NOx).

Typenübersicht

*** Das Typenschild befindet sich auf dem Deckel der Unterdruckkammer**

Gerätetyp*	Bestimmungs-land (Bezeichnungen nach ISO-3166)	Zulassungs-Kategorie	Gasart	Nennwärme-belastung [kW]	Nennwärme-Leistungsbereich P [kW]	Warmwasser-leistung bei Speicher-ladung [kW]
VC 105 E HL/P	DE (Deutschland)	II_{2ELL3P}	Erdgas E, LL Propan G 20/G25/G31	11,1	6,8-10,0	10,0

Bestimmungsgemäße Verwendung

Das Vaillant Thermoblock-Gerät der Serie VC turboTEC ist ein speziell für die Beheizung von Wohnungen und Einfamilienhäusern entwickeltes Gas-Wandheizgerät.

Es kann in Wohnungen, Dach- und Kellerräumen, Abstell- oder Mehrzweckräumen installiert werden, wobei nachstehende Anleitung zu beachten ist.

Das Vaillant Thermoblock-Gerät darf nur zu dem genannten Zweck eingesetzt werden.

Jede mißbräuchliche Verwendung ist untersagt!

Werksgarantie

Dem Eigentümer des Gerätes räumen wir eine Werksgarantie zu den in der Bedienungsanleitung genannten Bedingungen ein.

Garantiearbeiten werden grundsätzlich nur von unserem Werkskundendienst ausgeführt. Wir können Ihnen daher etwaige Kosten, die Ihnen bei der Durchführung von Arbeiten an dem Gerät während der Garantiezeit entstehen, nur dann erstatten, wenn wir Ihnen einen entsprechenden Auftrag erteilt haben und es sich um einen Garantiefall handelt.

§ RECHTLICHES

Vorschriften, Regeln, Richtlinien

Vor der Installation des Vaillant Thermoblock turboTEC sollte die Stellung-nahme des Gasversorgungsunternehmens und des Bezirks-Schornsteinfegermeisters eingeholt werden.

Die Installation des Vaillant Thermoblock turboTEC darf nur vom anerkannten Fachmann durchgeführt werden. Dieser übernimmt auch die Verantwortung für die ordnungsgemäße Installation und für die erste Inbetriebnahme.

Für die Installation sind nachstehende Vorschriften, Regeln und Richtlinien zu beachten.

- Technische Regeln für Gas-Installation DVGW-TRGI 86; Ausgabe 1996 Wirtschafts- und Verlagsgesellschaft Gas und Wasser m.b.H., Bonn
- Technische Regeln Flüssiggas TRF 1996; Wirtschafts- und Verlagsgesellschaft Gas und Wasser m.b.H., Bonn
- DIN -Normen DIN 4701 - Regeln für die Berechnung des Wärmebedarfs von Gebäuden,
- DIN 4751 Bl. 3 - Sicherheitstechnische Ausrüstung von Heizungsanlagen mit Vorlauftemperaturen bis 110 °C,
- DIN 4109 - Schallschutz im Hochbau einschl. Beiblätter 1 und 2 (Ausbau November 1989),
- DIN 1988 - Technische Regeln für Trinkwasser-Installationen (TRWI).
- DIN VDE 0100 Teil 701
- Gesetz zur Einsparung von Energie (EnEG) mit den dazu erlassenen Verordnungen

  HeizAnlV Heizungsanlagen-Verordnung
- VDE-Vorschriften VDE-Verlag GmbH, Berlin
- DVGW-Arbeitsblatt G 670

Bei **raumluftabhängiger** Betriebsweise muß die Verbrennungsluft, die zum Gerät geführt wird, frei von chemischen Stoffen sein, die z.B. Fluor, Chlor oder Schwefel enthalten.
Sprays, Lösungs- und Reinigungsmittel, Farben und Klebstoffe können derartige Stoffe enthalten, die beim Betrieb des Gerätes im ungünstigsten Fall zu Korrosion, auch in der Abgasanlage, führen können.

Im gewerblichen Bereich, wie Frisörsalon, Lackier- oder Schreinerwerkstätten, Reinigungsbetrieben etc. sollte bei **raumluftabhängiger** oder **raumluftunabhängiger** Betriebsweise immer ein separater Aufstellungsraum genutzt werden, durch den eine Verbrennungsluftversorgung technisch frei von chemischen Stoffen gewährleistet wird.Für die Installation Für die Installation der Luft-/Abgasführung dürfen nur die entsprechenden Vaillant Zubehöre verwendet werden.

Ein Abstand des Gerätes von Bauteilen aus brennbaren Baustoffen bzw. mit brennbaren Bestandteilen ist nicht erforderlich, da bei Nennwärmeleistung des Gerätes hier keine höhere Temperatur auftritt als die zulässige Temperatur von 85 °C.

Bei geschlossenen Heizungsanlagen muß ein bauartzugelassenes, der Wärmeleistung entsprechendes Sicherheitsventil eingebaut werden (Vaillant Zubehör 9380).

Wichtige Hinweise für Propan-Geräte:

Entlüftung des Flüssiggastankes bei Neuinstallation der Anlage:
Überzeugen Sie sich frühzeitig vor der Installation des Gerätes davon, daß der Gastank entlüftet ist.
Für die ordnungsgemäße Entlüftung des Tankes ist grundsätzlich der Flüssiggaslieferant verantwortlich.
Bei schlecht entlüftetem Tank kann es zu Zündproblemen kommen. Wenden Sie sich in diesem Fall zuerst an den Befüller des Tankes.

Tankaufkleber anbringen:
Kleben Sie den beiliegenden Tankaufkleber (Propanqualität) gut sichtbar auf den Tank bzw. den Flaschenschrank. Möglichst in die Nähe des Füllstutzens.

Propanqualität:
Es ist ausschließlich Propan gemäß DIN 51622 zu verwenden.

Installation unter Erdgleiche:
Bei der Installation in Räumen unter Erdgleiche sind die Forderungen der TRF 1996 umzusetzen. Wir empfehlen den Einsatz eines externen Magnetventils (bauseits). Für den Anschluß des externen Magnetventils benötigen Sie folgende Vaillant Zubehöre:

a) Anschlußset für Magnetventil (Vaillant Art.-Nr.: 300 919)
b) Anschlußkasten (Vaillant Art.-Nr.: 300 921)

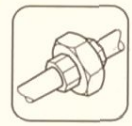

Abmessungen

Tabelle I.1: Maßtabelle (Maße in mm oder Zoll)

Gerätetyp	C	C1
VC 105	R1/2	Ø 15

Maße für Anschluß der Rohrinstallation siehe Abb. I.2.

Bitte sehen Sie bei Nischeneinbau einen seitlichen Freiraum von mindestens je 5 mm vor.

Legende zu Abb. I.1

1 Luft-/Abgasführung*
2 Gerätehalter
3 Heizungsrücklauf
5 Gasanschluß
7 Heizungsvorlauf
8 Kabeldurchführung im Anschlußkasten für externe Anschlüsse
9 Anschlußkasten
11 Wandauslaß für Elektroanschlüsse
* Zubehör

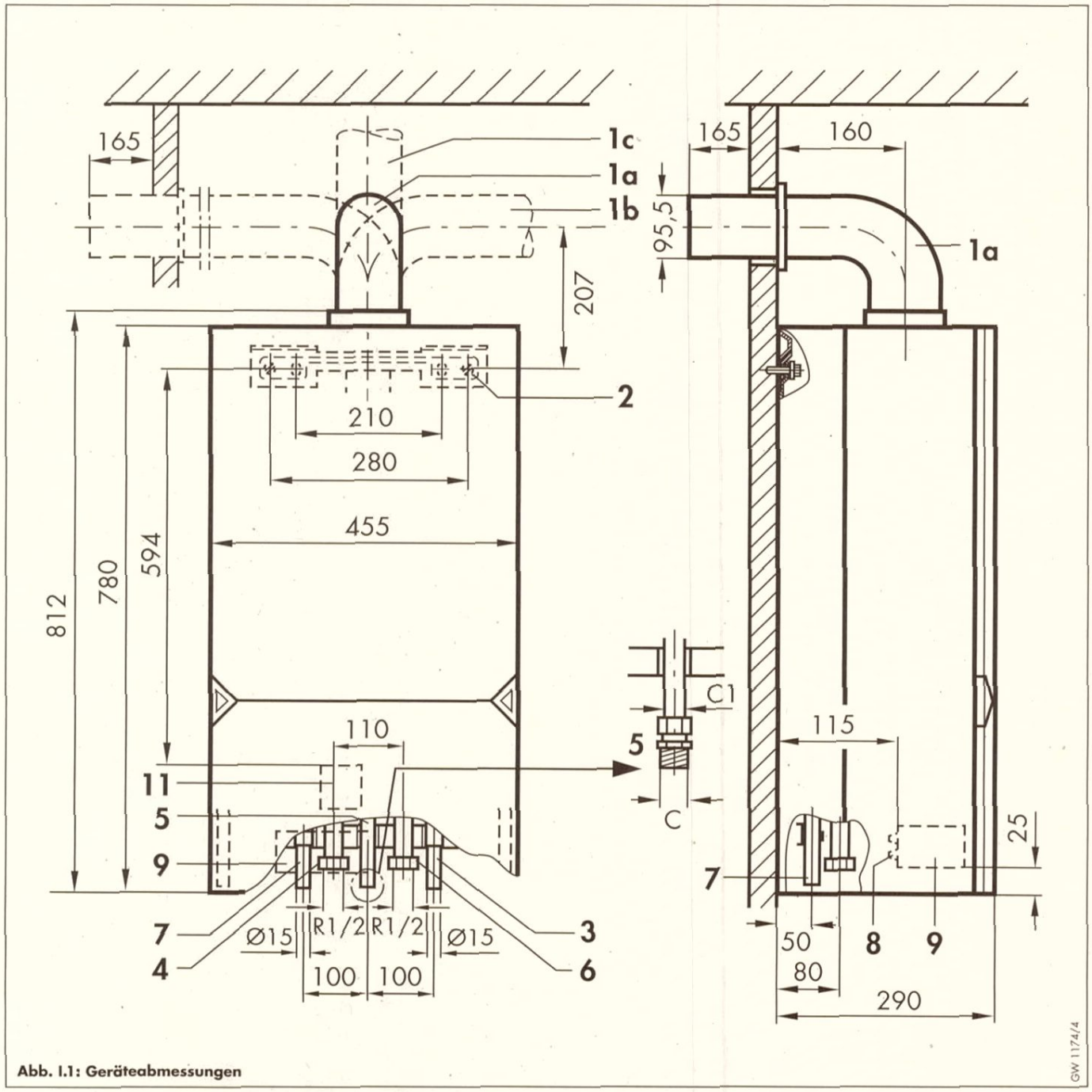

Abb. I.1: Geräteabmessungen

INSTALLATION

Tabelle I.2: Maßtabelle (Maße in mm oder Zoll)

Gerätetyp	C
VC 105	R1/2

Legende zu Abb. I.2

- Ⓐ Gas
- Ⓑ Heizungsvorlauf
- Ⓒ Heizungsrücklauf
- Ⓕ Ablauf
- Ⓖ Kabeldurchführung im Anschlußkasten für Elektroanschlüsse
- Ⓗ Wandauslaßbereich für Elektroanschlüsse
- Ⓘ Aufhängebügel des Gerätes
- Ⓝ Speichervorlauf
- Ⓞ Speicherrücklauf

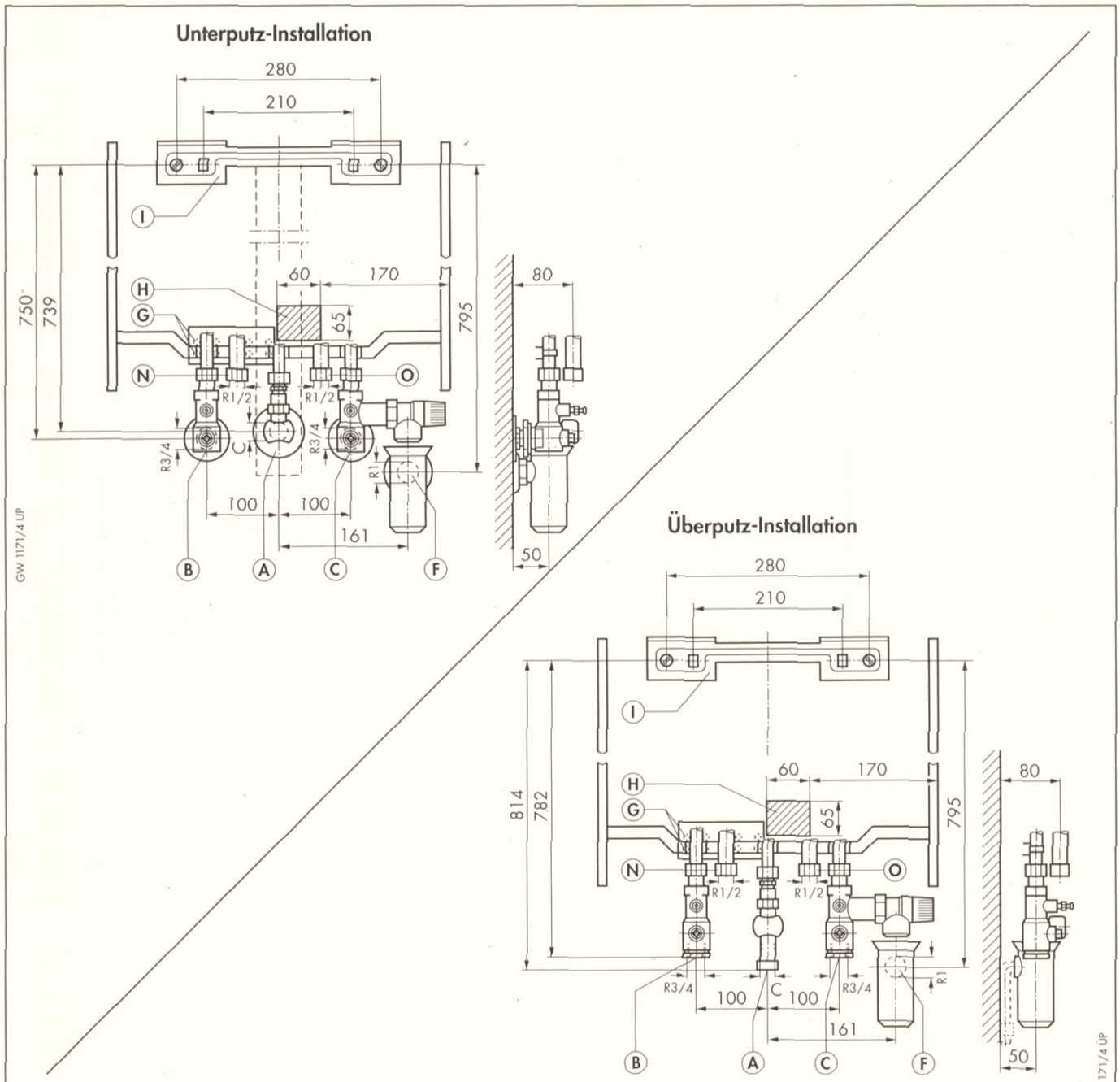

Abb. I.2: Anschlußabmessungen

Vorbemerkungen

☞ Installieren Sie den Vaillant Thermoblock nicht in frostgefährdeten Räumen oder in Räumen mit aggressiven Dämpfen bzw. Stäuben.

☞ Setzen Sie dem Heizungswasser keinerlei Zusätze bei. Diese können Veränderungen an Dichtungen und Membranen sowie Geräusche im Heizungsbetrieb verursachen. Dafür, sowie für mögliche Folgeschäden, können wir keine Haftung übernehmen.

☞ Bitte informieren Sie den Benutzer über die Maßnahmen zum Frostschutz.

☞ Installieren Sie im Aufstellungsraum des Gerätes keine Dunstabzugshaube mit Abluftführung ins Freie (gilt nur bei raumluftabhängigem Betrieb des Gerätes).

☞ Spülen Sie das Heizungssystem gründlich durch, bevor Sie das Gerät anschließen.

☞ Das Gerät läßt sich in Wandnischen anbringen, die eine Breite von mindestens 465 mm aufweisen.

Gerätemontage

Anschlußkonsolen

Unterputz
Art.-Nr. 300 909

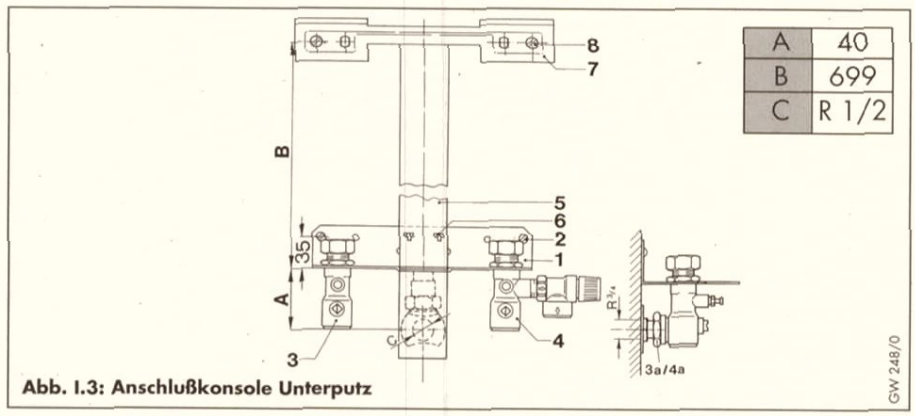

A	40
B	699
C	R 1/2

Abb. I.3: Anschlußkonsole Unterputz

Überputz
Art.-Nr. 9 319

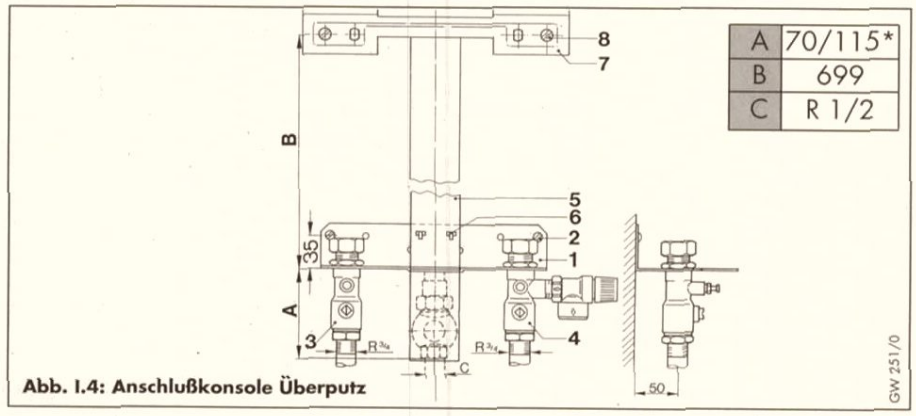

A	70/115*
B	699
C	R 1/2

Abb. I.4: Anschlußkonsole Überputz

Legende zu Abb. I.3 und I.4

1 Anschlußkonsole
2 Befestigungsschrauben für Konsole
3 Wartungshahn (Vorlauf)
3a Unterputz-Anschlußstück (Vorlauf)
4 Wartungshahn (Rücklauf)
4a Unterputz-Anschlußstück (Rücklauf)
5 Abstandsschablone
6 Haken
7 Gerätehalter
8 Befestigungsschrauben für Gerätehalter

*bei Gasabsperrhahn mit Brandschutzeinrichtung

- Befestigen Sie die Konsole an der Wand.
- Hängen Sie die Abstandsschablone (5) mit den Ausstanzungen in die Haken der Konsole (6) ein.
- Richten Sie den Gerätehalter (7) senkrecht nach oben aus.
- Befestigen Sie den Gerätehalter mit den Schrauben (8) an der Wand.

INSTALLATION

Gerätemontage
(Fortsetzung)

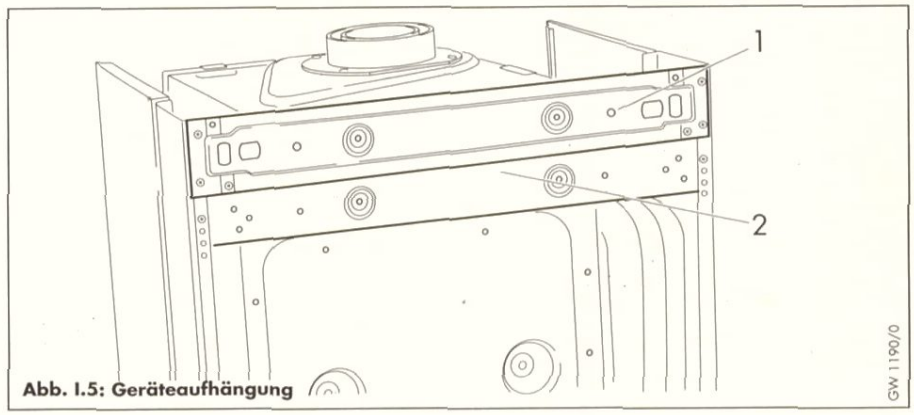

Abb. I.5: Geräteaufhängung

Legende zu Abb. I.5

1 Aufhängebügel
2 Gerätehalter

- Hängen Sie das Gerät von oben mit dem Aufhängebügel (1) in den Gerätehalter (2), gleichzeitig führen Sie die Anschlußrohre in die Wartungshähne.
- Montieren Sie die Leitungsanschlüsse am Gerät spannungsfrei.

Gasanschluß

Der Gasanschluß des Gerätes erfolgt über die dem Gerät beigepackte Quetsch-Reduzierverschraubung am R 1/2-Gasanschluß.

⚠ **Nach Anschluß Dichtheitsprüfung vornehmen!**

Zubehör

Das für den Vaillant Thermoblock erhältliche Zubehör können Sie der Preisliste VG entnehmen.

Die Montage des Anschlußzubehörs führen Sie bitte entsprechend der zugehörigen Montageanleitung durch.

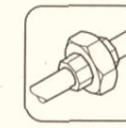

Luft-/Abgasführung

Der Vaillant Thermoblock turboTEC bietet zahlreiche Installationsmöglichkeiten durch vielfältige Luft-/Abgasführungen.
Die jeweilige Luft-/Abgasführung wird als separates Zubehör geliefert.
Die Montage der Luft-/Abgasführung ist entsprechend der zugehörigen Montageanleitung durchzuführen.
In den nebenstehenden Abbildungen sind die häufigsten Anwendungsfälle dargestellt.
Bei einer Austauschinstallation muß in jedem Fall auch das Luft-/Abgaszubehör ausgetauscht werden.
Es ist aus funktionstechnischen Gründen nicht möglich, den turboTEC mit dem alten Luft-/Abgaszubehör zu betreiben.

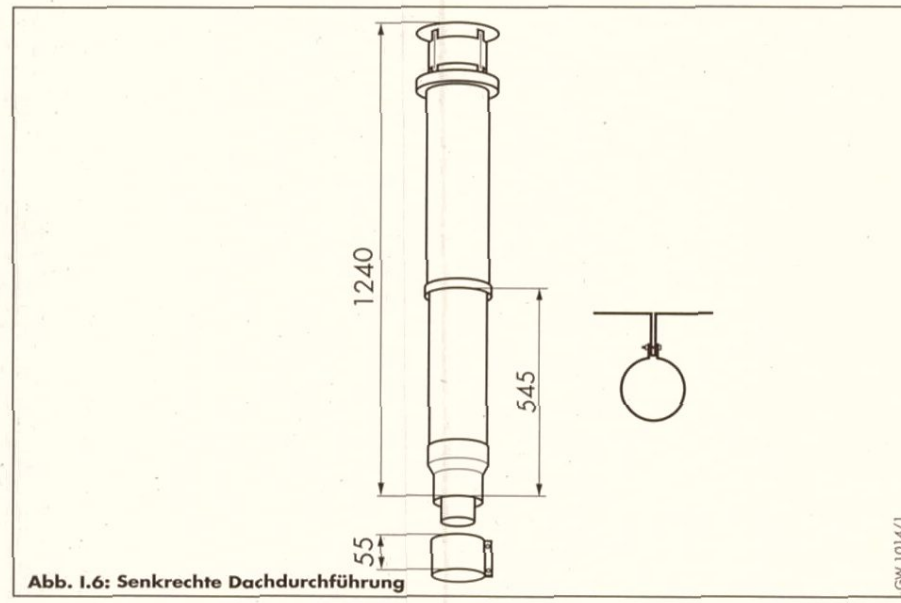

Abb. I.6: Senkrechte Dachdurchführung

Senkrechte Dachdurchführung
Typ C_{32x} nach TRGI
Montageanleitung: 83 29 50

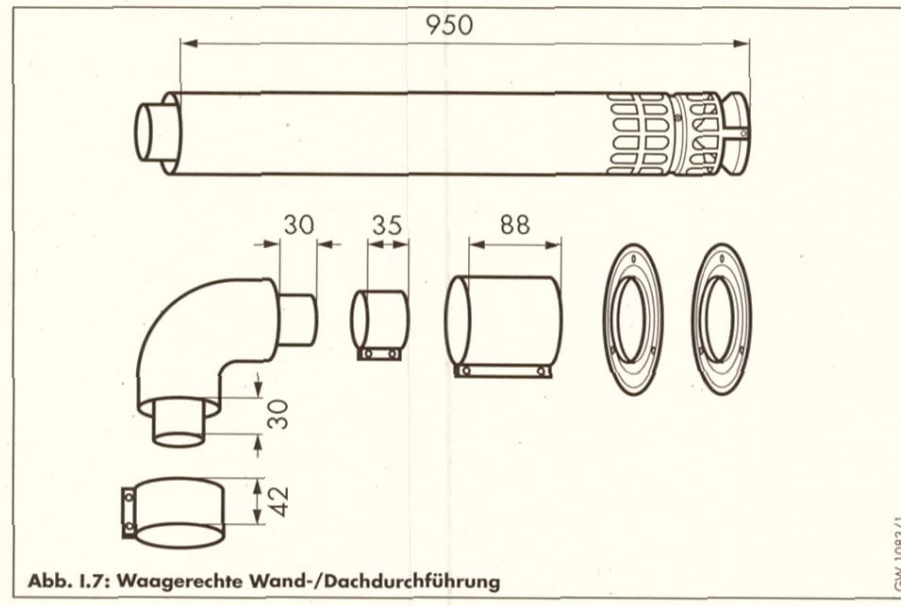

Abb. I.7: Waagerechte Wand-/Dachdurchführung

Waagerechte Wand-/Dachdurchführung
Typ C_{12x} nach TRGI
Montageanleitung: 83 29 51

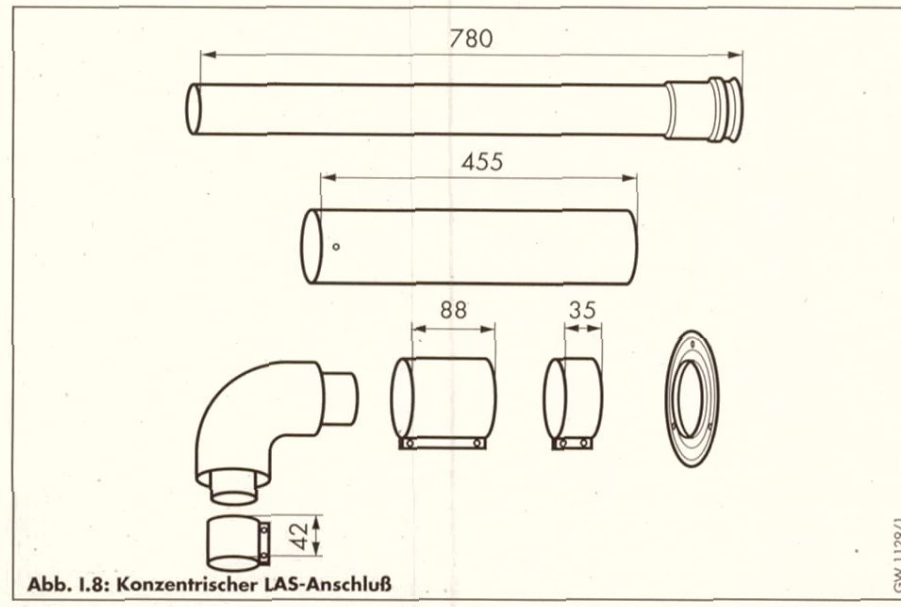

Abb. I.8: Konzentrischer LAS-Anschluß

LAS-Anschluß, konzentrisch
Typ C_{42x} nach TRGI
Montageanleitung: 83 29 52

INSTALLATION

Elektroanschluß

Anschlußverdrahtung

Achtung:

An Klemmen **7, 8, 9 keine Netzspannung** anschließen!
Zerstörungsgefahr für Elektronik!

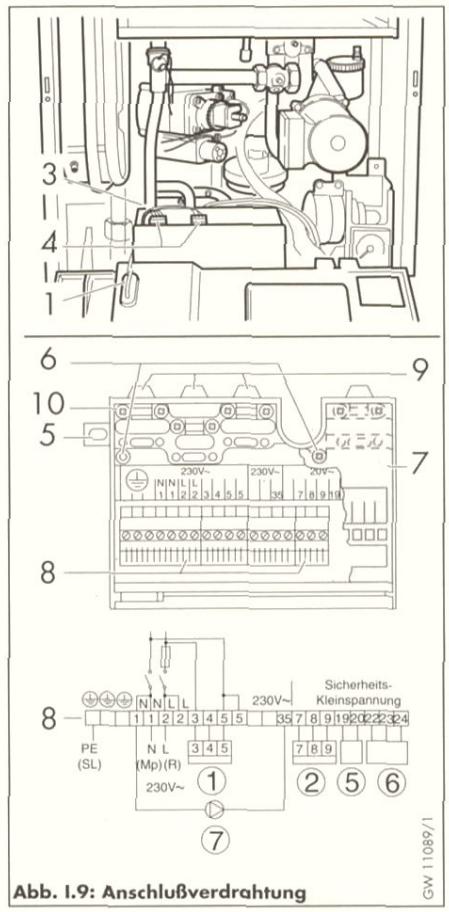

Abb. I.9: Anschlußverdrahtung

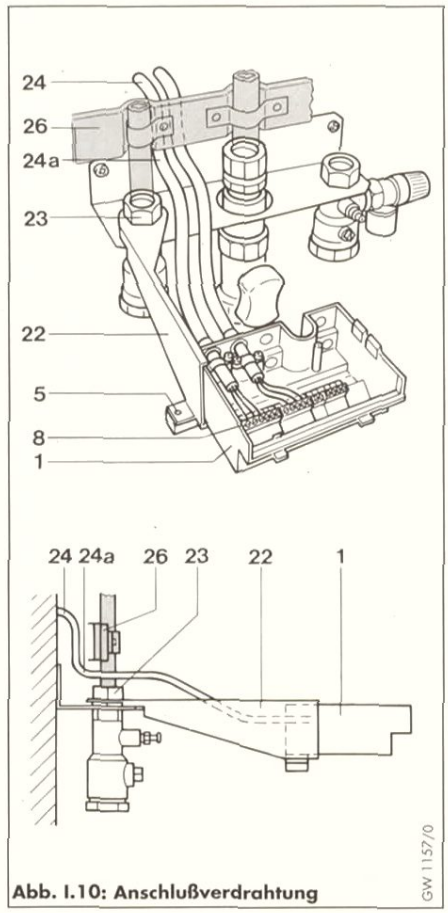

Abb. I.10: Anschlußverdrahtung

Legende zu Abb. I.9 und I.10

1 Anschlußkasten
2 Schraube
3 Deckel
4 Stecker
5 Befestigung
6 Schrauben
7 Abdeckung
8 Klemmleiste
9 Kabeldurchführungen
10 Zugentlastung
22 Abstandshalter
23 Wartungshahn
24 Anschlußleitung
24a Schleife
26 Gerätetraverse

Der Vaillant Thermoblock turboTEC ist anschlußfertig verdrahtet und muß über einen festen Anschluß und eine Trennvorrichtung mit mindestens 3 mm Kontaktöffnung (z. B. Sicherungen, Leistungsschalter) angeschlossen werden.

Netzanschluß des Gerätes und Anschluß von externen Regelgeräten im Anschlußkasten (Abb. I.9) vornehmen.

Zum Zweck einer einfacheren Elektroinstallation empfehlen wir, diese bei ausgebautem Anschlußkasten vorzunehmen, bevor der Vaillant Thermoblock an der Wand installiert wird. Der Anschlußkasten liegt dem Gerät lose bei.

Nehmen Sie den Anschluß wie folgt vor:

- Nehmen Sie den Deckel und die innere Abdeckung ab.
- Befestigen Sie den Abstandshalter (22) am Wartungshahn (23) und am Anschlußkasten (1).
- Schneiden Sie die Anschlußleitungen (24) auf ca. 50 cm Länge (ab Wandauslaß), und isolieren Sie diese ab.
- Verlegen Sie die Anschlußleitungen mit einer Schleife (Abb. I.10).

! Schleife (24a) ist erforderlich, damit die anschließende Geräteinstallation nicht durch die Gerätetraverse (26) behindert wird.

- Nehmen Sie die Anschlußverdrahtung an der Klemmleiste (8) gemäß Anschlußschema vor.
- Sichern Sie die Anschlußleitungen mit den zugehörigen Zugentlastungen (9).
- Entfernen Sie den Abstandshalter. **Werfen Sie den Abstandshalter nicht weg, sondern verwenden Sie ihn für weitere Installationen.**
- Befestigen Sie die innere Abdeckung wieder.

Nach der Geräteinstallation:

- Bauen Sie den Anschlußkasten von unten in das Gerät ein.
- Stecken Sie die drei Stecker (4, Abb. I.9) ein. (Hauptschalter auf „0")
- Befestigen Sie den Deckel (3).

Anschlußverdrahtung

(Fortsetzung)

Achtung:
an Klemmen 1 und 2 Dauerspannung (auch bei Netz schalter aus)

Ist ein Anlegethermostat für Fußbodenheizung vorgesehen, Brücke an X 520 entfernen.

1) Es dürfen nur Geräte aus dem Vaillant Zubehörprogramm angeschlossen werden.

* nur in Verbindung mit VRC-VC/VCF benutzen

Ist kein Raum-/Uhrenthermostat eingesetzt, Brücke zwischen Klemme 3 und 4 vorsehen, falls nicht vorhanden. Bei Anschluß einer witterungsgeführten Temperatur-Regelung oder Raumtemperatur-Regelung (Stetigregelung-Anschlußklemmen 7, 8, 9) muß eine Brücke zwischen Klemme 3 und 4 eingesetzt werden.

Tabelle I.3: Anschlußübersicht

Klemmen	Anschluß
1, 2	Netz 220...230 V~
	Dauerspannung
3, 5	L + N (Mp) geschaltet
3, 4, 5	① Raum-/Uhrenthermostat (220...230 V~)
7, 8, 9	② Vaillant Raumtemperatur-Regelung (Stetigregelung)[1]
Steckverbindung im Schaltkasten (X 520)	Anlegethermostat für Fußbodenheizung (20 V~)
19, 20	⑤* Außenfühler[1]
22, 23, 24	⑥* Fernbedienung[1]
1, 35	⑦ Externe Pumpe
Steckverbindung im Schaltkasten (X 509)	Einbauregler VRC-VC/VCF-Funk

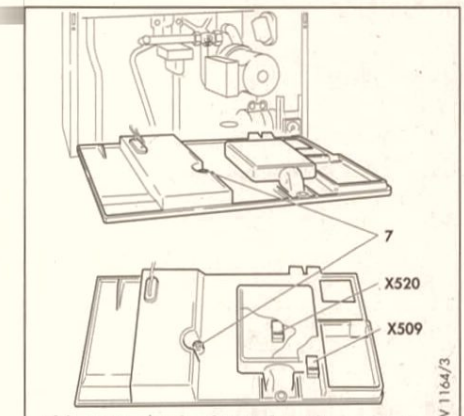

Abb. I.11: Brücke für Anlegethermostat

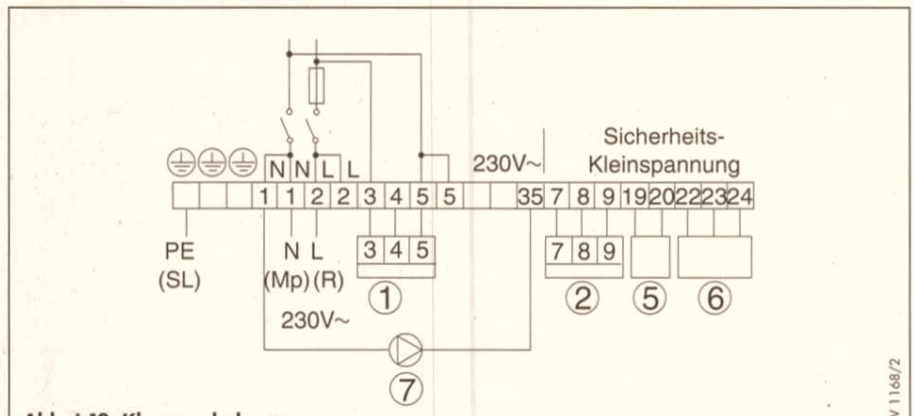

Abb. I.12: Klemmenbelegung

Betriebsarten der Heizungspumpe

(bei Heizbetrieb)

Die Einstellung der Betriebsarten erfolgt mit Hilfe der schwarzen Taster und des Displays (Diagnosemodus d. 1). Die Beschreibung der Einstellung finden Sie auf Seite 14.

Tabelle I.4: Betriebsarten der Heizungspumpe

Eingestellte Betriebsart	Betriebsarten der Heizungspumpe beiTemperaturregelung mit...	
	...an den Anschlußklemmen 7, 8, 9 angeschlossenem Regelgerät (z. B. VRT-QTA, VRT-PWA)	... an den Anschlußklemmen 3, 4 (5) angeschlossenem Regelgerät (z. B. VRT-QT, VRT-PW)
I-weiterlaufend	wie Betriebsart III – durchlaufend	Pumpe wird eingeschaltet, wenn das Regelgerät Wärme anfordert und ausgeschaltet, 20 Sekunden nach Ende der Anforderung.
II-intermittierend	Pumpe wird bei Brennerbetrieb eingeschaltet. Nach Verlöschen des Brenners ca. 20 Sekunden Pumpen-Nachlauf.	
III-durchlaufend	Pumpe wird mit dem Heizungsschalter ein-/ausgeschaltet. Bei Schalterstellung „ein" Dauerbetrieb der Pumpe (Winterbetrieb).	
S-nachlaufend[1]	Wie Betriebsart II (intermittierend); jedoch nach Verlöschen des Brenners ca. 5 Minuten Heizungspumpen-Nachlauf.	

1) Die Betriebsart S wird empfohlen bei Anschluß eines Stetigreglers (Anschlußklemmen 7, 8, 9/ Raumtemperatur- oder witterungsgeführter Regler). In dieser Einstellung wird das Gerät ausgeliefert.

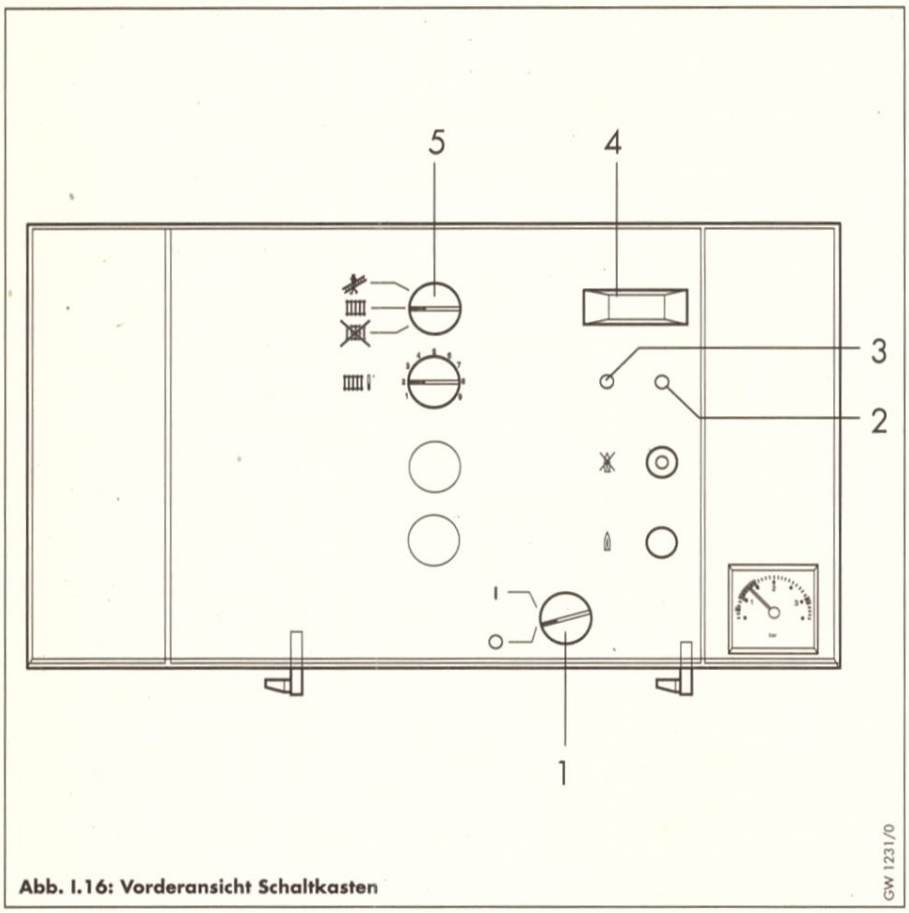

Abb. I.16: Vorderansicht Schaltkasten

Einstellung der Pumpenbetriebsarten

- Schalten Sie den Netzschalter ein.
- Drücken Sie die beiden Taster (2 und 3, Abb. I.16) gleichzeitig. Im Display erscheint „d.1".
  Sollte im Diplay nicht „d.1" stehen, drücken Sie den linken Taster, bis „d.1" erscheint.
- Drücken Sie jetzt den rechten Taster (2), wird die aktuelle Pumpenbetriebsart angezeigt.
- Sie können die Betriebsart durch Betätigen des linken Tasters (3) ändern.
- Bestätigen Sie die Eingabe durch Drücken des rechten Tasters, bis die Anzeige nicht mehr blinkt.

Tabelle I.5: Pumpenbetriebsart

Anzeige	Betriebsart
1	I
2	II
3	III
S	S

Wiedereinschaltsperre für Heizbetrieb

Um ein häufiges Ein- und Ausschalten des Brenners zu vermeiden (Energieverlust), wird der Brenner nach jedem Abschalten für eine bestimmte Zeit elektronisch verriegelt. Dieses bezeichnet man als „Wiedereinschaltsperre".

Die jeweilige Sperrzeit kann den Verhältnissen der Heizungsanlage angepaßt werden. Eine Beschreibung finden Sie in der rechten Spalte.

Die Wiedereinschaltsperre ist abhängig von der eingestellten Vorlauftemperatur.

Beim Einsatz eines Regelgerätes an den Anschlußklemmen 7, 8, 9 wird die Dauer der Wiedereinschaltsperre auch vom Regelgerät beeinflußt.

Sie kann im Bereich von 1 Minute bis zu dem am Potentiometer eingestellten Wert variieren.

Werkseitig ist der Maximalwert auf ca. 60 Minuten eingestellt.

Eine Änderung der Einstellung der Maximalzeit – aufgrund der Verhältnisse der Heizungsanlage – kann mit Hilfe der schwarzen Taster und des Displays vorgenommen werden. Die Werte sind am Diagnosepunkt d.2 ablesbar.

Einstellbereich des Maximalwertes: 8 bis 60 Minuten.

Einstellung der Wiedereinschaltsperre

- Schalten Sie den Netzschalter ein.
- Drücken Sie die beiden Taster (2 und 3, Abb. I.16) gleichzeitig.
- Drücken Sie den linken Taster, bis im Display „d.2" erscheint.
- Drücken Sie jetzt den rechten Taster (2), wird die aktuelle Sperrzeit angezeigt.
- Sie können die Sperrzeit durch betätigen des linken Tasters (3) ändern.
- Bestätigen Sie die Eingabe durch drücken des rechten Tasters, bis die Anzeige nicht mehr blinkt.

Verdrahtungsplan für Vaillant Thermoblock VC 105 E

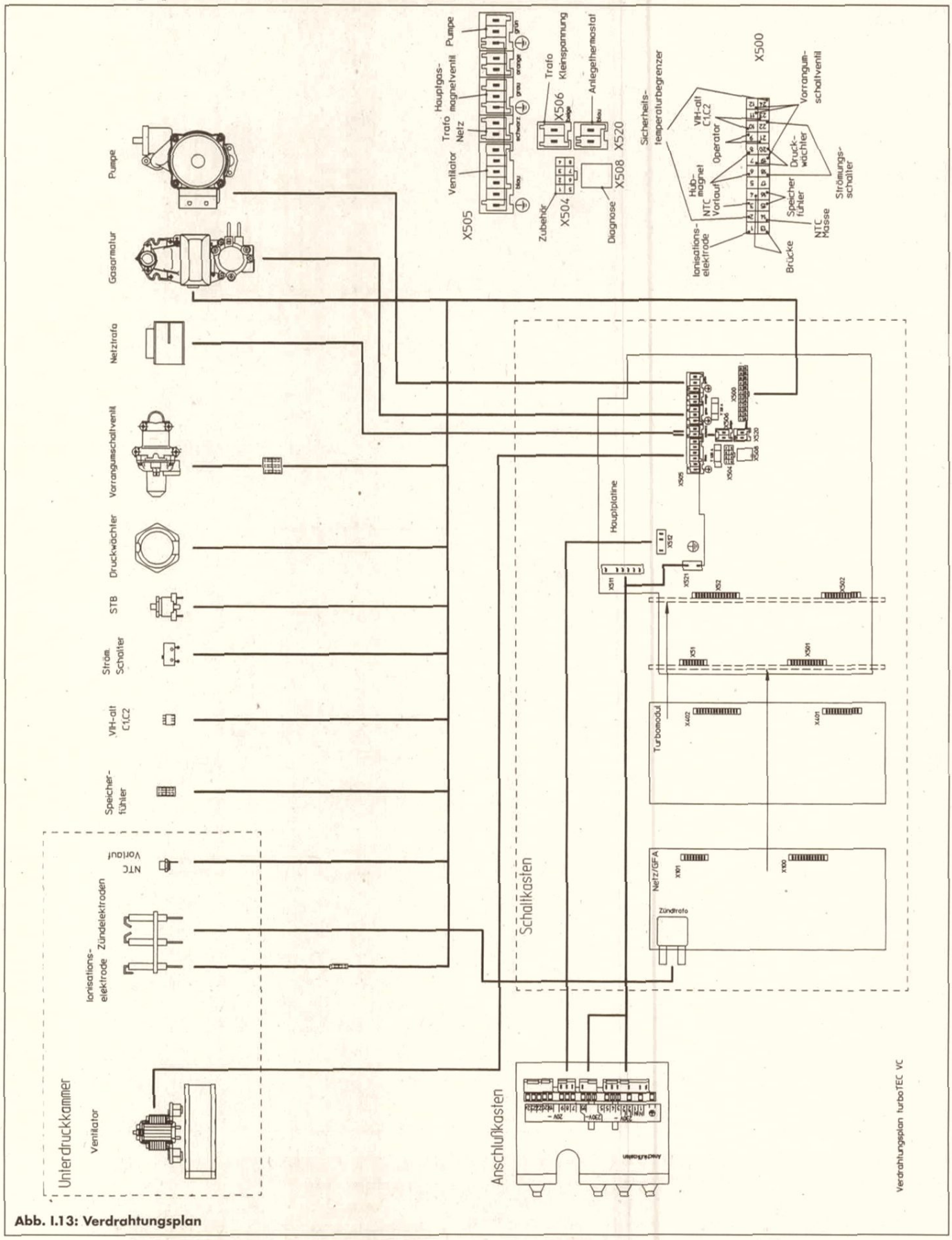

Abb. I.13: Verdrahtungsplan

Anschluß eines Speicher-Wassererwärmers

Das Gerät ist vorbereitet für den Anschluß eines Speicher-Wassererwärmers. Die Vorrangumschaltung und die gesamte Regelung werden vom Gerät übernommen.
(Siehe Montageanleitung „Speichernachrüstsatz" 83 19 55).
Bei Anschluß eines Speicher-Wassererwärmers mit externem Vorrang-Umschaltventil muß das im Gerät eingebaute Vorrang-Umschaltventil durch Lösen der Steckverbindung (1) zwischen Schaltkasten und Vorrang-Umschaltventil außer Funktion gesetzt werden.

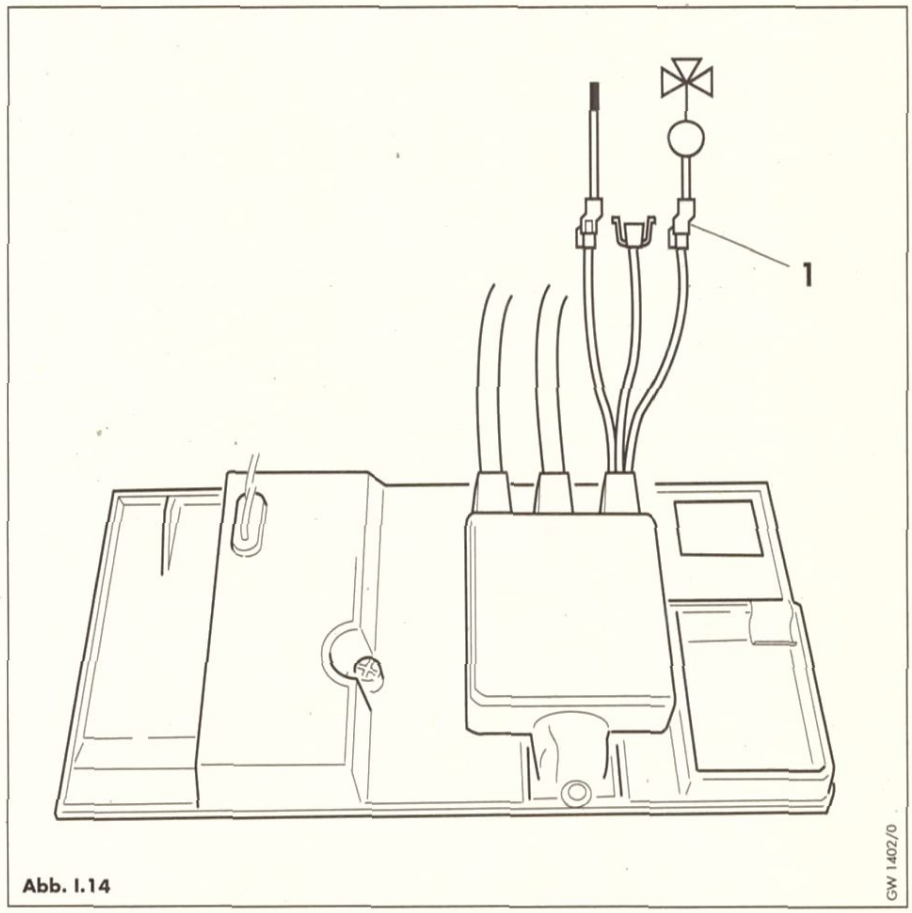

Abb. I.14

Anschluß an Speicher älterer Bauart

Speicher und VC-Gerät wie in nebenstehender Abb. I.15 dargestellt, verdrahten.

Siehe auch Montageanleitung der Speicher-Schaltleiste.

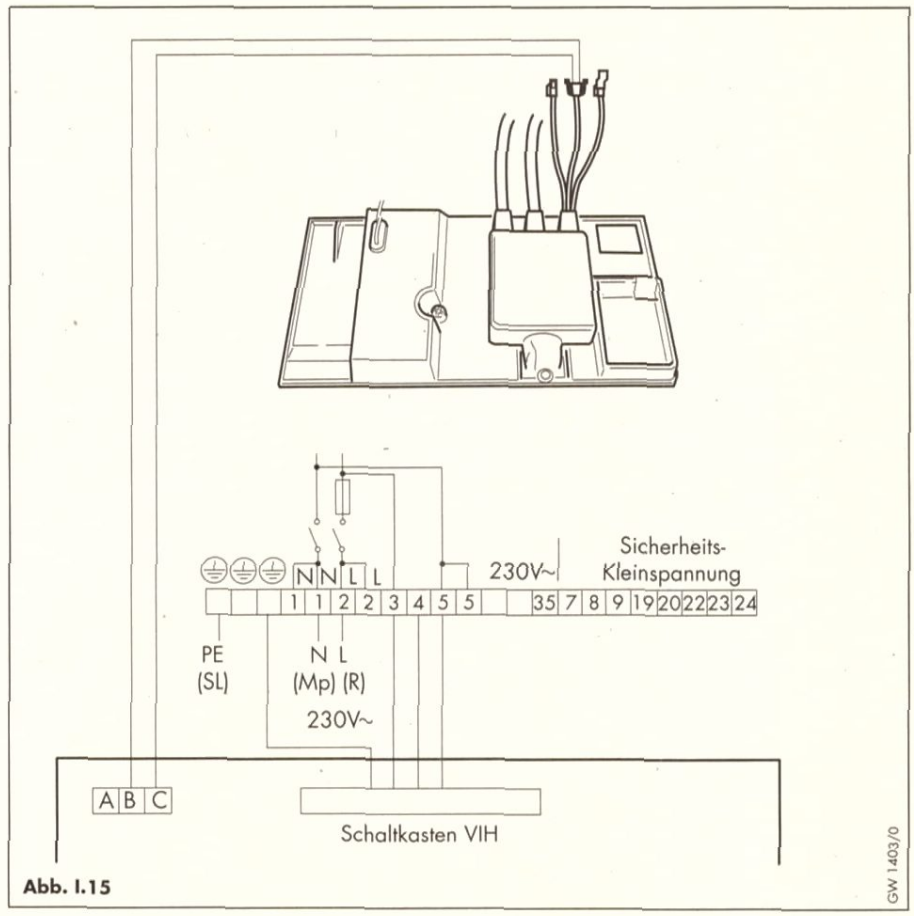

Abb. I.15

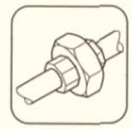

Betriebsbereitstellung

Heizungsanlage säubern

Vor dem Anschluß des Vaillant Thermoblock an das Heizungssystem müssen Sie dieses sorgfältig durchspülen, um Rückstände, wie Schweißperlen, Hanf, Kitt usw., aus den Rohrleitungen zu entfernen.

Füllen der Heizungsanlage

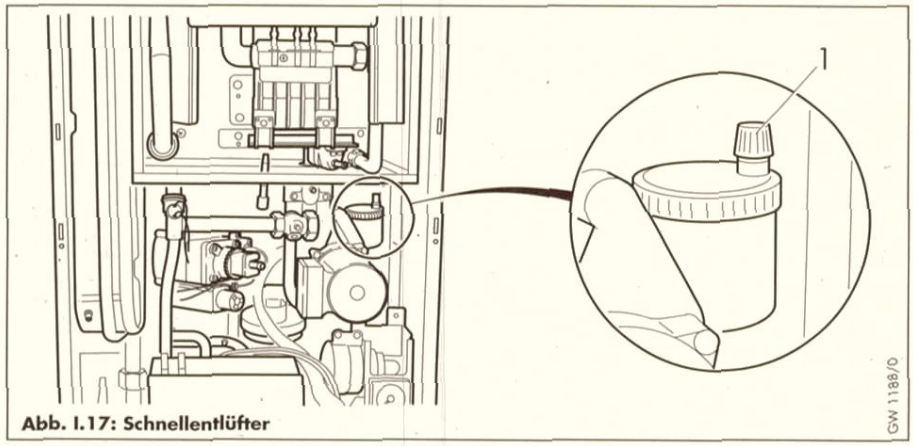

Abb. I.17: Schnellentlüfter

- Füllen Sie Heizungsanlage und Gerät im kalten Zustand auf ca. 1,5 bar.
- Lösen Sie **unbedingt** die oberseitig am Schnellentlüfter vorhandene Kappe (1) um ca. 1 bis 2 Umdrehungen.
- Schalten Sie den Hauptschalter ein, und nehmen Sie das Gerät in Betrieb.
- Kontrollieren Sie, ob der Anlagendruck unter 1 bar abfällt.
- Ist das der Fall, füllen Sie Anlage und Gerät wieder auf 1 bar auf.

☞ Während des Dauerbetriebs entlüftet sich das Gerät selbsttätig über den Schnellentlüfter am Pumpengehäuse.

Inbetriebnahme/Bedienung

Die erste Inbetriebnahme und Bedienung des Gerätes sowie die Einweisung des Betreibers müssen von einem qualifizierten Fachmann durchgeführt werden.

Nehmen Sie bei der ersten Inbetriebnahme eine Kontrolle der Gaseinstellung vor (siehe dazu Seite 17-23).

Die Inbetriebnahme/Bedienung des Vaillant Thermoblock nehmen Sie entsprechend der Bedienungsanleitung vor. Diese liegt dem Gerät bei.

Hinweis:

Bei Heizbetrieb läuft das Gerät immer erst 5 Minuten auf Überzündstufe, bevor es auf Nennwärmeleistung umschaltet.

Achtung:

Gerät nicht ohne Luft-/Abgasführung in Betrieb nehmen (automatische Rohrlängenanpassung).

INSTALLATION

Unterrichtung des Betreibers

Unterrichten Sie den Betreiber über die Handhabung und Funktion. *Dabei sind insbesondere folgende* Maßnahmen durchzuführen:

- Übergeben Sie die zugehörige Bedienungsanleitung. Die Bedienungsanleitung befindet sich in der Einschubtasche links am Schaltkasten.
- Übergeben Sie die Installationsanleitung und die restlichen Gerätepapiere zur Aufbewahrung.
- Unterrichten Sie den Betreiber über getroffene Maßnahmen zur Verbrennungsluftversorgung und Abgasführung mit besonderer Betonung, *daß diese Maßnahmen nicht* verändert werden dürfen.
- Unterrichten Sie den Betreiber über die Kontrolle des erforderlichen Wasserstandes der Anlage sowie über Maßnahmen zum Nachfüllen *und Entlüften bei Bedarf.*
- Geben Sie Hinweise auf die richtige (wirtschaftliche) Einstellung von Temperaturen, Regelgeräten und *Thermostatventilen.*
- Geben Sie Hinweise auf die Notwendigkeit einer regelmäßigen Wartung der Anlage (Inspektionsvertrag).

Geräteverkleidung

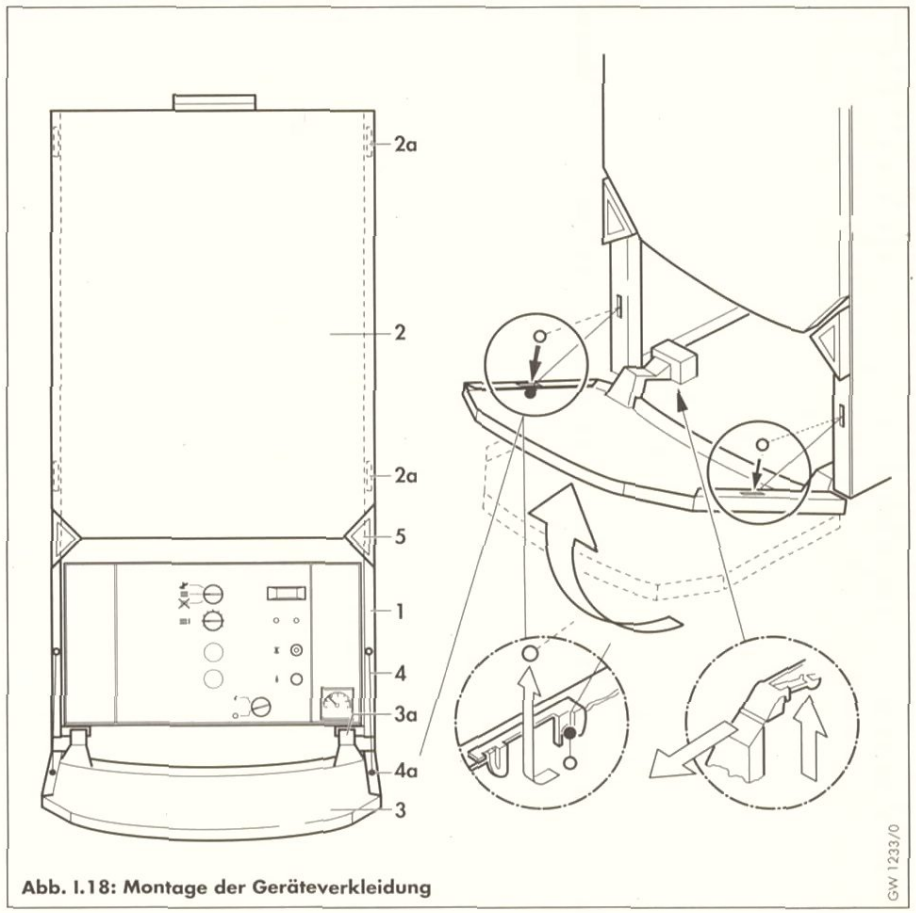

Abb. I.18: Montage der Geräteverkleidung

Legende zu Abb. I.18

1 Seitenwand
2 Frontverkleidung
2a Aufnahme der Seitenwände
3 Frontklappe
3a Scharniere
4 Arretierseile
4a Aufnahme der Arretierseile
5 Öffnungstasten der Frontklappe

- Hängen Sie die Frontverkleidung (2) in die Aufnahme (2a) der Seitenwände (1) ein.
- Lassen Sie die Frontklappe (3) in die Scharniere (3a) einrasten.
- Ziehen Sie die Arretierseile (4) aus den Seitenwänden, und hängen Sie diese in die Aufnahme (4a) ein.
- Klappen Sie die Frontklappe (3) hoch, bis diese einrastet.

☞ Durch gleichzeitiges Drücken auf die Öffnungstasten (5) wird die Frontklappe geöffnet und kann nach unten geschwenkt werden.

☞ Die Scharniere der Frontklappe können gelöst werden, indem Sie die mittlere Lasche nach oben drücken, und dann die Frontklappe nach vorn ziehen.

Werkseitige Gaseinstellung

Tabelle G.1: Übersicht über die werkseitige Gaseinstellung der Geräte

Geräteausführung für	Erdgase		Propan
Kennzeichnung auf dem Geräteschild	2 LL G 25 - 20 mbar	2 E G 20 - 20 mbar	3 P G 31 - 50 mbar
werkseitige Einstellung der Wärmebelastung für Warmwasser	größte Wärmebelastung		
werkseitige Einstellung der Wärmebelastung für Heizkreis	größte Wärmebelastung		

Bitte vergleichen Sie, ob die werkseitige Einstellung mit der örtlich vorhandenen Gasfamilie und Gasgruppe übereinstimmt.

Tabelle G.2

Ⓐ Geräteausführung **entspricht** der örtlich vorhandenen Gasfamilie und Gasgruppe	Vergleichen Sie die Einstellung der Nennwärmeleistung mit dem erforderlichen Wärmebedarf (nach DIN 4701); ändern Sie ggf. die Einstellung. Nehmen Sie das Gerät in Betrieb.
Ⓑ Geräteausführung **entspricht nicht** der örtlich vorhandenen Gasgruppe	Gerät an die vorhandene Gasgruppe anpassen (siehe S. 27), anschließend: Einstellung der größten Wärmebelastung, Einstellung der Zündgasmenge, Einstellung des Arbeitspunktes, ggf. Einstellung der Nennwärmeleistung (siehe Ⓐ).
Ⓒ Geräteausführung **entspricht nicht** der örtlich vorhandenen Gasfamilie	Gerät an die vorhandene Gasfamilie anpassen (siehe Umstellanleitung 83 09 98), anschließend: Einstellung der größten Wärmebelastung, Einstellung der Zündgasmenge, Einstellung des Arbeitspunktes, ggf. Einstellung der Nennwärmeleistung (siehe Ⓐ).

GASEINSTELLUNG

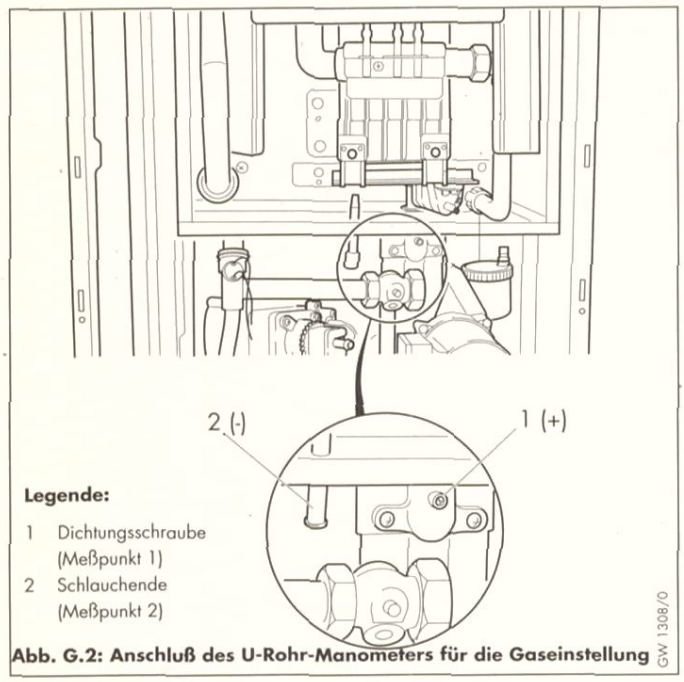

Legende:

1 Dichtungsschraube (Meßpunkt 1)
2 Schlauchende (Meßpunkt 2)

Abb. G.2: Anschluß des U-Rohr-Manometers für die Gaseinstellung

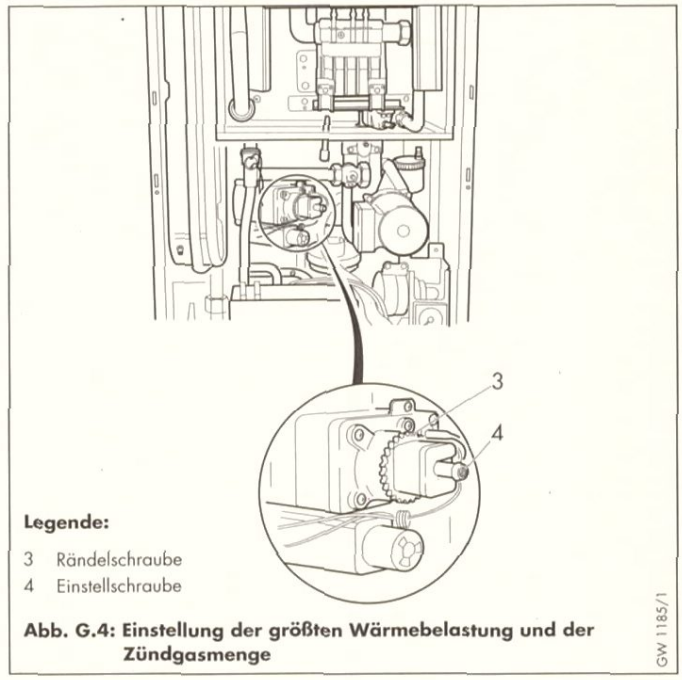

Legende:

3 Rändelschraube
4 Einstellschraube

Abb. G.4: Einstellung der größten Wärmebelastung und der Zündgasmenge

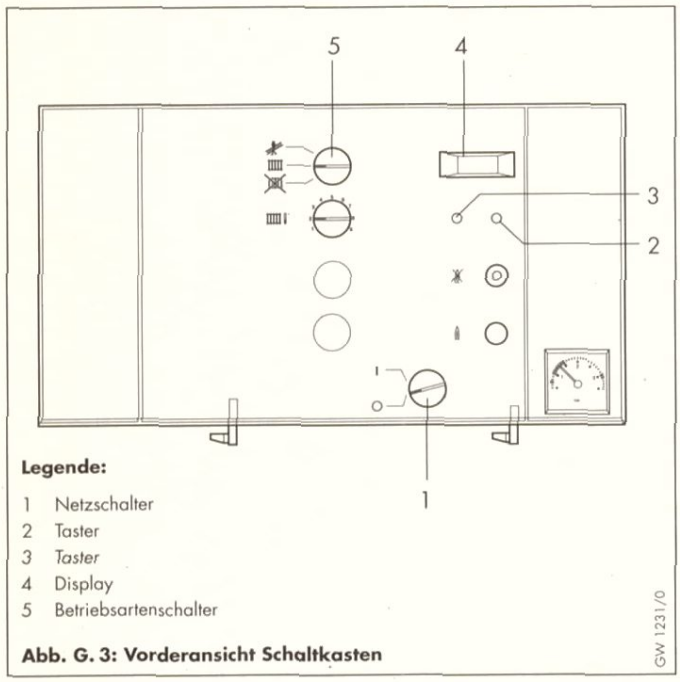

Legende:

1 Netzschalter
2 Taster
3 *Taster*
4 Display
5 Betriebsartenschalter

Abb. G. 3: Vorderansicht Schaltkasten

Durchführung der Gaseinstellung

Eine Gaseinstellung muß durchgeführt werden, nach:

A) einer Umstellung der Gasart/Gasfamilie

B) einem Austausch der Gasarmatur oder des Hubmagneten

C) einem Austausch des Schaltkastens

Die Gaseinstellung muß in folgender Reihenfolge durchgeführt werden:

1. Prüfung des Anschlußdruckes (Gasfließdruck)
2. Anschluß des U-Rohr-Manometers für die Gaseinstellung
3. Einstellung der größten Wärmebelastung
4. Einstellung der Zündgasmenge
5. Einstellung des Arbeitspunktes

1. Prüfung des Anschlußdruckes (Gasfließdruck)

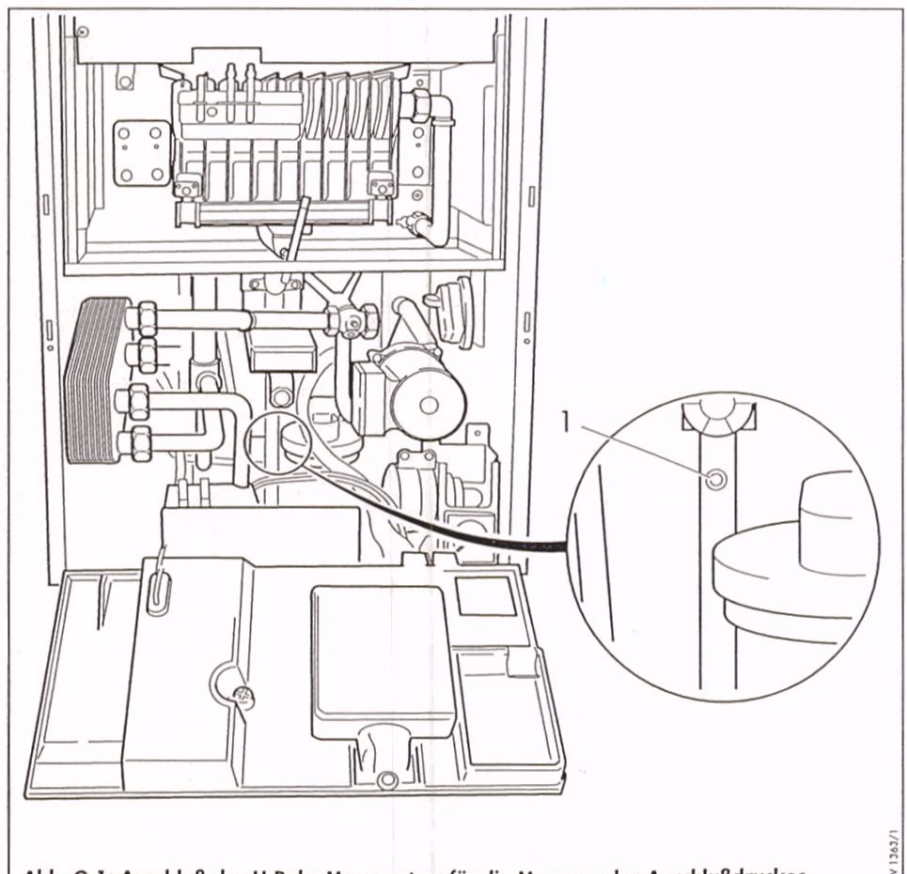

Abb. G.1: Anschluß des U-Rohr-Manometers für die Messung des Anschlußdruckes

- Klappen Sie den Schaltkasten nach vorn.
- Schließen Sie das U-Rohr-Manometer an den Meßpunkt 1 (Abb. G.1) an. Der Anschlußdruck wird gegen Atmosphäre gemessen.
- Nehmen Sie das Gerät in Betrieb.
- Messen Sie den Anschlußdruck (Gasfließdruck).

Er muß liegen zwischen:
18 und 24 mbar.

Bei **Anschlußdrücken** außerhalb des genannten Bereiches darf **keine** Einstellung und **keine** Inbetriebnahme vorgenommen werden. Falls der Fehler nicht behoben werden kann, verständigen Sie das GVU.

- Nehmen Sie das Gerät außer Betrieb.
- Klappen Sie den Schaltkasten wieder nach oben.

diesen Text in die Anleitung einarbeiten

Durchführung der Gaseinstellung

Eine Gaseinstellung muß durchgeführt werden, nach:

A) einer Umstellung der Gasart/Gasfamilie

B) einem Austausch der Gasarmatur oder des Hubmagneten

C) einem Austausch des Schaltkastens

Die Gaseinstellung muß in folgender Reihenfolge durchgeführt werden:

1. Prüfung des Anschlußdruckes (Gasfließdruck)
2. Anschluß des U-Rohr-Manometers für die Gaseinstellung
3. Einstellung der größten Wärmebelastung
4. Einstellung der Zündgasmenge
5. Einstellung des Arbeitspunktes

1. Prüfung des Anschlußdruckes (Gasfließdruck)

Bild ändern!

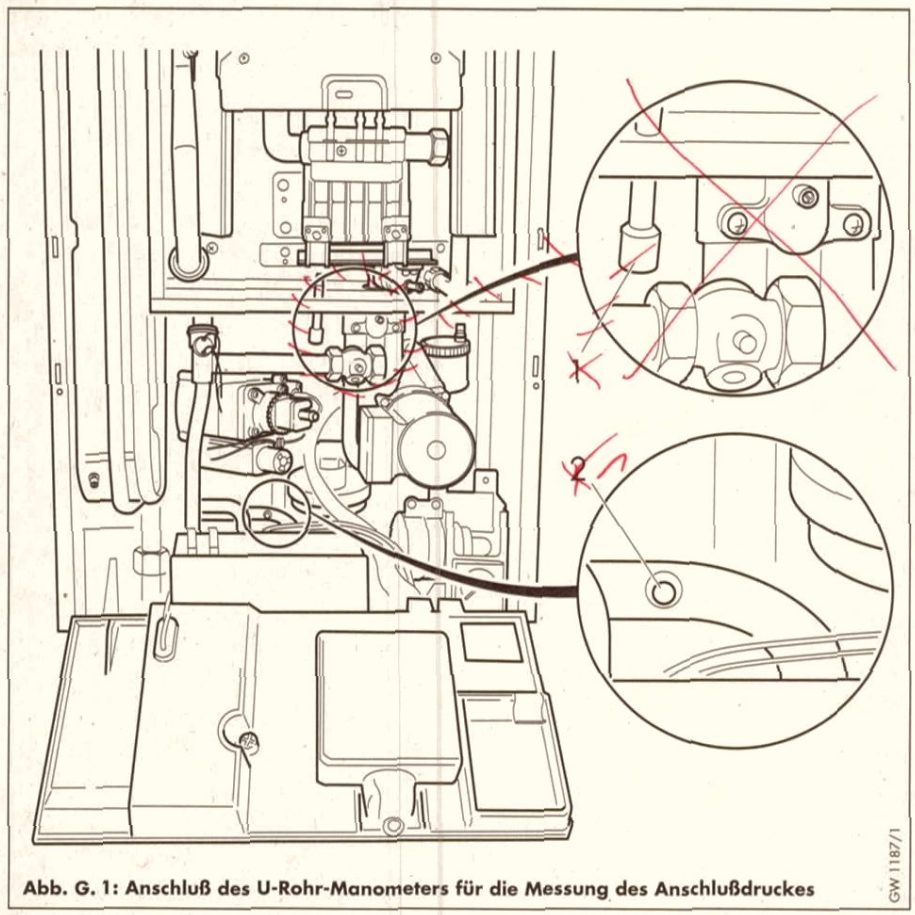

Abb. G. 1: Anschluß des U-Rohr-Manometers für die Messung des Anschlußdruckes

Text aus beiliegenden Blatt verwenden

- Klappen Sie den Schaltkasten nach vorn.
- ~~Schließen Sie das U-Rohr-Manometer an den beiden Meßpunkten (1 u. 2, Abb. G.1) an. Bei (2) vorher Dichtungsschraube lösen.~~
- Nehmen Sie das Gerät in Betrieb.
- Messen Sie den Anschlußdruck (Gasfließdruck).

  Er muß liegen zwischen:
  18 und 24 mbar.

Bei Anschlußdrücken außerhalb des genannten Bereiches darf **keine Einstellung** und keine Inbetriebnahme vorgenommen werden. Falls der Fehler nicht behoben werden kann, verständigen Sie das GVU.

- Nehmen Sie das Gerät außer Betrieb.
- Klappen Sie den Schaltkasten wieder nach oben.

GASEINSTELLUNG

2. Anschluß U-Rohr-Manometer

a) Lösen Sie die Dichtungsschraube (1 Abb. G.2).

b) Schließen Sie das U-Rohr-Manometer an den beiden Meßpunkten (1+ und 2-, Abb. G.2) an.

3. Einstellung der größten Wärmebelastung

a) Kontrollieren Sie, ob sich der Netzschalter in Stellung „0" befindet.

b) Halten Sie den linken schwarzen Taster gedrückt, und schalten Sie den Netzschalter in Stellung „1".

c) 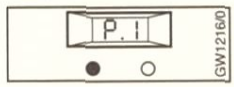

Halten Sie den Taster weiter gedrückt, bis im Display die Anzeige P.1 erscheint (Bei Austausch der Elektronik ca. 10 Sekunden).

☞ Anzeige beginnt nach P.16 wieder bei P.1.

d) 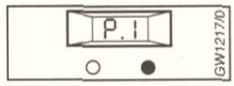

Drücken Sie jetzt den rechten schwarzen Taster, um das Einstellprogramm zu starten.

☞ Das Gerät geht jetzt in Betrieb.

☞ Wenn das Gerät vorher noch nie in Betrieb gewesen ist, wird ein automatischer Rohrlängenabgleich durchgeführt. Dadurch verzögert sich die Zündung bis max. 2 Minuten.

Ist eine Änderung der Einstellung erforderlich:

e) Klappen Sie den Schaltkasten wieder nach vorn.

f) Entfernen Sie den schwarzen *Deckel der Gasarmatur (Schraube).*

g) Ziehen Sie die schwarze Rändelschraube der Gasarmatur (3, Abb. G.4 nach vorn, und drehen Sie *solange, bis die gewünschte* Wärmebelastung nach Tabelle G.3 erreicht ist.

h) Schalten Sie den Netzschalter in *Stellung „0".*

Tabelle G.3: Größte Wärmebelastung

Gerät	VC 105 E-Gas	VC 105 LL-Gas	VC 105 Propan
Wert (mbar)	13,7	9,3	37,7

4. Einstellung der Zündgasmenge

a) Halten Sie den linken schwarzen *Taster gedrückt,* und schalten Sie den Netzschalter in Stellung „1".

b) 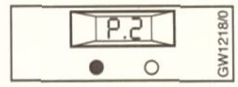

Halten Sie den Taster weiter gedrückt, bis im Display die Anzeige P.2 erscheint, (Bei Austausch der Elektronik ca. 10 Sekunden).

☞ Anzeige beginnt nach P.16 wieder bei P.1.

c) 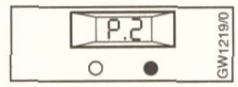

Drücken Sie jetzt den rechten schwarzen Taster, um das Einstellprogramm zu starten.

☞ Das Gerät geht jetzt in Betrieb.

Ist eine Änderung der Einstellung erforderlich:

d) *Stellen Sie an der Einstellschraube* (4, Abb. G.4) den Zündgasdruck nach Tabelle G.4 ein.

e) Schalten Sie den Netzschalter in Stellung „0".

Tabelle G.4: Zündgasdruck

Gerät	VC 105 E-Gas	VC 105 LL-Gas	VC 105 Propan
Wert (mbar)	6,4	4,3	17,4

5. Einstellung des Arbeitspunktes

a) Wählen Sie das jeweilige Einstellprogramm und den zugehörigen Düsendruck nach Tabelle G5 aus.

b) Halten Sie den linken schwarzen Taster gedrückt, und schalten Sie den Netzschalter in Stellung „1".

c) Halten Sie den Taster weiter gedrückt, bis im Display das entsprechende Einstellprogramm „P.8...P.16" erscheint, (Bei Austausch der Elektronik ca. 10 Sekunden).

☞ Anzeige beginnt nach P.16 wieder bei P.1.

d) Drücken Sie jetzt den rechten schwarzen Taster, um das Einstellprogramm zu starten.

e) Stellen Sie mit dem linken Taster den Arbeitspunkt nach Tabelle G.5 ein, (Wert am U-Rohr-Manometer ablesen; im Display läuft gleichzeitig ein Wert von 0 bis 999 durch; Achtung: Erst ab einem Wert von ca. 200 verändert sich der Druck sichtbar am U-Rohr-Manometer). Wenn Sie den Druck zu hoch eingestellt haben, schalten Sie den Netzschalter aus und beginnen wieder mit der Einstellung des Programms.

f) Drücken Sie den rechten Taster, bis die Anzeige (Gerätegröße und Gasart) nicht mehr blinkt.

☞ Der Wert wird jetzt gespeichert!

Tabelle G.5: Arbeitspunkt

Gerät	VC 105 E-Gas	VC 105 LL-Gas	VC 105 Propan
Einstell-progr.	P.8	P.9	P.10
Wert (mbar)	9,7	6,4	26,6

5.1 Überprüfung des Arbeitspunktes:

g) Halten Sie den linken schwarzen Taster gedrückt, und schalten Sie den Netzschalter in Stellung „1".

h) 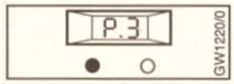

Halten Sie den Taster weiter gedrückt, bis im Display die Anzeige P.3 erscheint.

☞ Anzeige beginnt nach P.16 wieder bei P.1.

i) 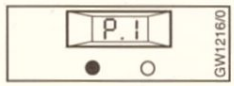

Drücken Sie jetzt den rechten schwarzen Taster, um das Einstellprogramm zu starten.

☞ Das Gerät läuft mit der Leistung des eingestellten Arbeitspunktes.

k) Vergleichen Sie den Brennerdruck mit dem Wert in Tabelle G.5.

l) Schalten Sie den Netzschalter in Stellung „0".

m) Nehmen Sie das U-Rohr-Manometer ab, und **drehen Sie die Dichtungsschraube (1, Abb. G.2) wieder fest. Prüfen Sie die Gasdichtheit!**

GASEINSTELLUNG

Einstellung der Nennwärmeleistung (Heizungsteillast)

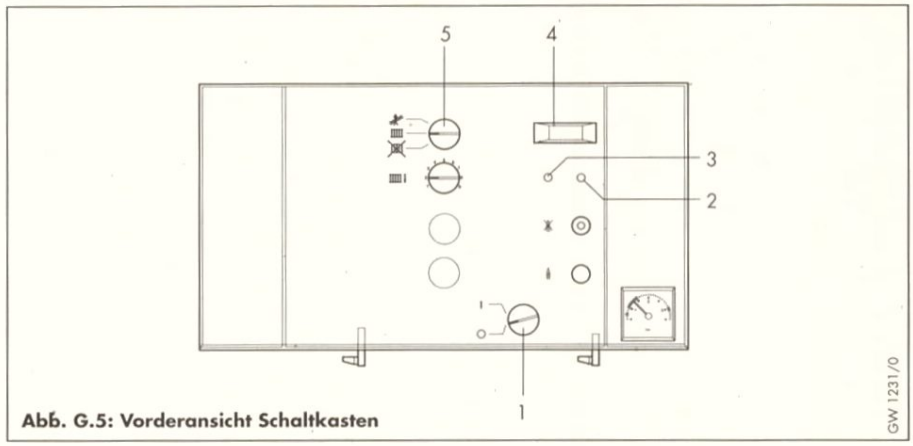

Abb. G.5: Vorderansicht Schaltkasten

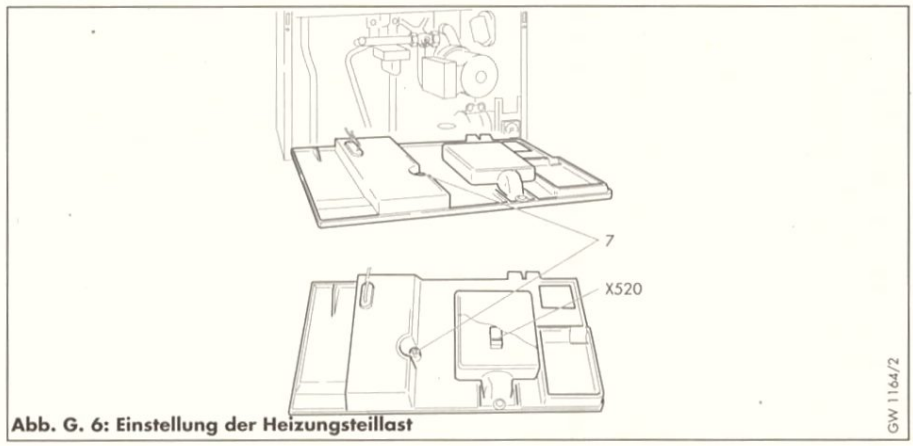

Abb. G. 6: Einstellung der Heizungsteillast

- Schließen Sie das U-Rohr-Manometer an den beiden Meßpunkten (1+ u. 2-, Abb. G.2, Seite 19) an. Bei (1) vorher Dichtungsschraube lösen.
- Nehmen Sie das Gerät in Betrieb.
- Schalten Sie den Betriebsartenwahlschalter (5) in Stellung „Schornsteinfeger".
- Klappen Sie den Schaltkasten nach vorn.
- Entfernen Sie die Sicherungsschraube (7, Abb. G.6). Stellen Sie an der darunterliegenden Einstellschraube die gewünschte Heizungsteillast (Düsendruck nach Tabelle G.6 auswählen) ein.
- Bringen Sie die Sicherungsschraube (7) wieder an.
- Schalten Sie den Netzschalter (1, Abb. G.5) in Stellung „0".
- Nehmen Sie das U-Rohr-Manometer ab, und **drehen Sie die Dichtungsschraube ein**.

Tabelle G.6: Düsendruck-Einstelltabelle

Gasfamilie	Kennzeichnung[1] Brennerdüsen	Wobbe-Index Ws [kWh/m³]	Düsendruck [mbar[2][3]]					
			Nennwärmeleistungsbereich [kW]					
			6,8 (Z[4])	7	8	9	10	85% d. max. einstellb. Nennwärmeleistung
			VC 105					
2. Gasfamilie								
Erdgase Gruppe LL	7/110	12,4	4,3	4,5	6,1	7,8	9,3	6,7
Erdgase Gruppe E	7/090	15,0	6,4	6,7	8,3	11,0	13,7	9,9
3. Gasfamilie								
Propan	7/057		17,4	18,4	24,1	30,6	37,7	-
	Vordüse		2 x 203					

1) Die Düsen sind mit den in dieser Tabelle aufgeführten Werten gestempelt. Die Kennzeichnung entspricht dem Bohrungsdurchmesser multipliziert mit 100.

2) 1 mbar entspricht mit ausreichender Genauigkeit 10 mm WS.

3) 15 °C, 1013 mbar, trocken

4) Z = Werte für Zündgasdruck

Tabelle G.7: Gasdurchfluß-Einstellwerte

Gasfamilie	Gasdurchfluß [l/min[1]]					Relative Dichte d
	Nennwärmeleistungsbereich [kW]					
	6, 8	7	8	9	10	
	VC 105					
2. Gasfamilie Erdgase Gruppe LL	17 16 16 15 14	18 17 16 15 15	20 19 18 18 17	23 22 21 20 19	25 24 23 22 21	0,50 0,55 0,60 0,65 0,70
2. Gasfamilie Erdgase Gruppe E	14 13 13 12 12	14 14 13 13 12	16 16 15 14 14	19 18 17 16 16	21 20 19 18 17	0,50 0,55 0,60 0,65 0,70
3. Gasfamilie Propan	5,2	5,3	6,1	6,8	7,6	-

[1] 15 °C, 1013 mbar, trocken

Funktionsprüfung

- Nehmen Sie das Gerät entsprechend Bedienungsanleitung in Betrieb.
- Prüfen Sie das Gerät gas- und wasserseitig auf Dichtheit.
- Prüfen Sie die einwandfreie Luft-/Abgasführung.
- Prüfen Sie das Überzünden und das regelmäßige Flammenbild des Brenners (Flamme kann nach Abnahme der Geräteverkleidung beobachtet werden).
- Prüfen Sie die Funktion der Brauchwasserbereitung durch Zapfen von Warmwasser. Ggf. Wassermenge und -temperatur prüfen.

INSPEKTION UND WARTUNG

Voraussetzung für dauernde Betriebsbereitschaft, Zuverlässigkeit und hohe Lebensdauer ist eine regelmäßige Inspektion/Wartung des Gerätes durch den Fachmann.

Wir empfehlen daher den Abschluß eines Inspektions-/Wartungsvertrages.

Reinigung des Primärwärmetauschers

Bei geringer Verschmutzung genügt es im allgemeinen, die Heizkörperlamellen mit einer Messingdrahtbürste zu reinigen.

Bei stärkerer Verschmutzung tauchen Sie den Primärwärmetauscher mit dem Lamellenblock in einen Behälter mit heißem Wasser unter Zusatz eines fettlösenden umweltverträglichen Waschmittels. Nach kurzer Zeit löst sich der Schmutz, und durch Nachspülen mit klarem Wasser ist der Primärwärmetauscher wieder einsatzfähig.

Bei dieser Gelegenheit sollten Sie den Primärwärmetauscher auch heizwasserseitig gegenspülen.

Reinigung des Brenners

Bei geringer Verschmutzung entfernen Sie die Verbrennungsrückstände mit einer Messingdrahtbürste.

Düsen und Injektoren können Sie mit einem weichen Pinsel reinigen und anschließend durchblasen.

Bei stärkerer Verschmutzung bauen Sie den Düsenträger aus und waschen den Brenner aus. Spülen Sie dann mit klarem Wasser nach.

Entleerung

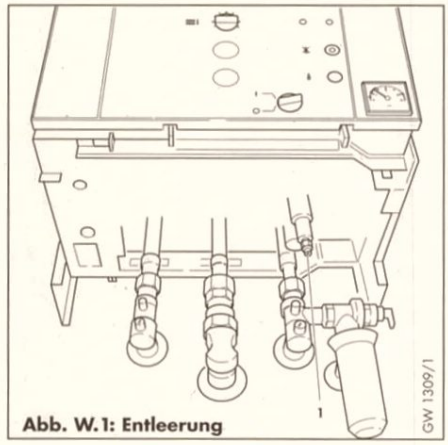

Abb. W.1: Entleerung

Heizung

- Schließen Sie die Wartungshähne, und öffnen Sie die Entleerungsschrauben an den Wartungshähnen.
- Öffnen Sie die Entlüftungsschraube am Primärwärmetauscher.
  An den Entlüftungsschrauben der Wartungshähne tritt Wasser aus.
- Öffnen Sie die Entleerungsschraube (1, Abb. W.1).

Probebetrieb

- Nach Durchführung der Inspektion füllen Sie das Gerät heizwasserseitig wieder auf ca. 1,5 bar Anlagendruck auf und entlüften es. Nehmen Sie das Gerät in Betrieb.
- Ggf. Heizungsanlage nochmals entlüften und nachfüllen.
- Überprüfen Sie sämtliche Steuer-, Regel- und Überwachungseinrichtungen auf richtige Einstellung und einwandfreie Funktion.
- Prüfen Sie das Gerät auf Dichtheit und einwandfreie Luft-/Abgasführung.
- Prüfen Sie Überzünden und regelmäßiges Flammenbild des Brenners.

Ersatzteile
Eine Aufstellung evtl. benötigter Ersatzteile enthalten die jeweils gültigen Ersatzteil-Kataloge. Auskünfte erteilen die Vaillant Vertriebsbüros.

INSPEKTION UND WARTUNG

Sicherheitseinrichtungen

Temperaturbegrenzer

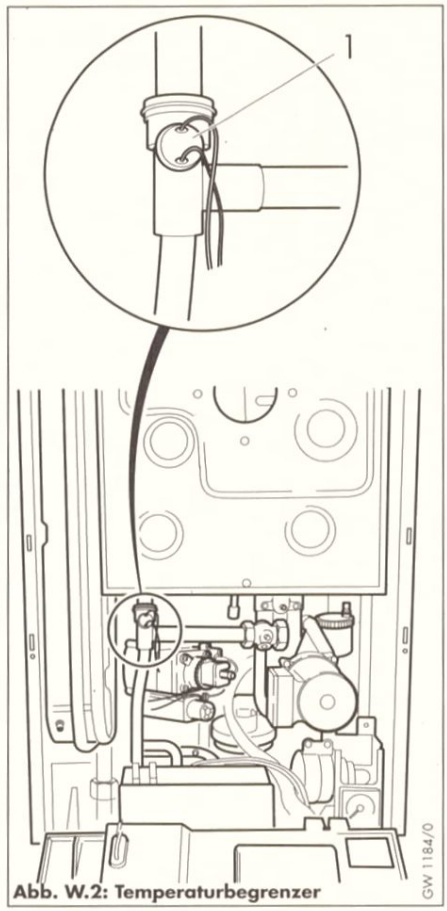

Abb. W.2: Temperaturbegrenzer

Spricht bei einer Störung der Temperaturbegrenzer an, so geht das Gerät außer Betrieb (Anzeige im Display „F 20").

Das Gerät darf erst wieder nach Abkühlung des Geräteheizkreislaufes sowie nach Behebung der Störung entriegelt werden.

Dazu entriegeln Sie bitte zuerst den Sicherheits-Temperaturbegrenzer (1, Abb. W.2) und, falls erforderlich, den Entstörknopf.

Der Entstörknopf (⊛ ◎) befindet sich auf der Front des Schaltkastens unterhalb des Displays.

Schornsteinfeger-Messungen

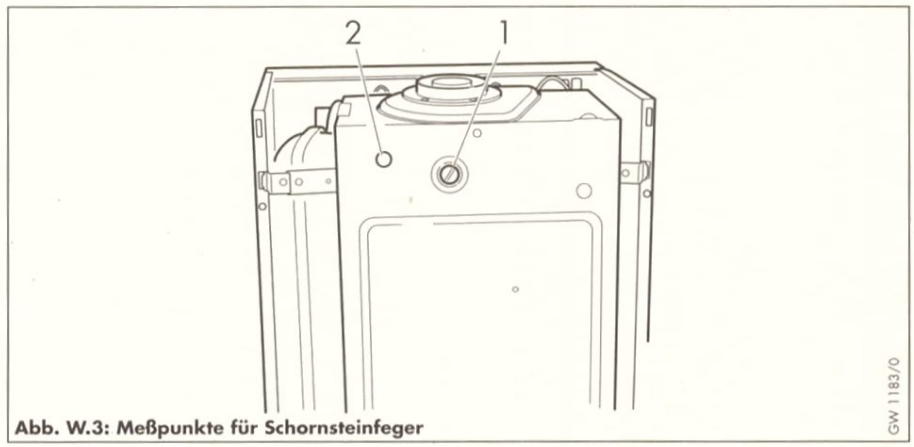

Abb. W.3: Meßpunkte für Schornsteinfeger

Für die Messung:

- Verkleidung entfernen.
- Schraube (1) lösen und Abgas-Messfühler bis Anschlag in die Meßstelle einstecken und wieder ca. 4,5 cm herausziehen.
- Blechdeckel (2) abnehmen und Verbrennungsluft-Temperaturfühler vollständig einstecken.
- Betriebsartenwahlschalter kurz in die Meßstellung schalten ⊛.
- Gerät in Betrieb nehmen, (Kontrolleuchte für Brennerbetrieb leuchtet).
- Messung nach frühestens 2 Minuten Betriebsdauer des Gerätes vornehmen.
- Nach ausgeführten Messungen Meßstellen wieder verschließen.
- Durch kurzzeitiges Umschalten des Betriebsartenschalters auf Sommerbetrieb den Meßbetrieb wieder verlassen.

Anpassung an andere Gasgruppe

Die Anpassung des Vaillant Thermoblock turboTEC an eine andere Gasgruppe darf nur von einem anerkannten Fachmann durchgeführt werden.

Es dürfen nur Orginal Vaillant Teile verwendet werden.

Die Umstellung von Propan auf Erdgas ist in der Beilage 83 09 98 beschrieben.

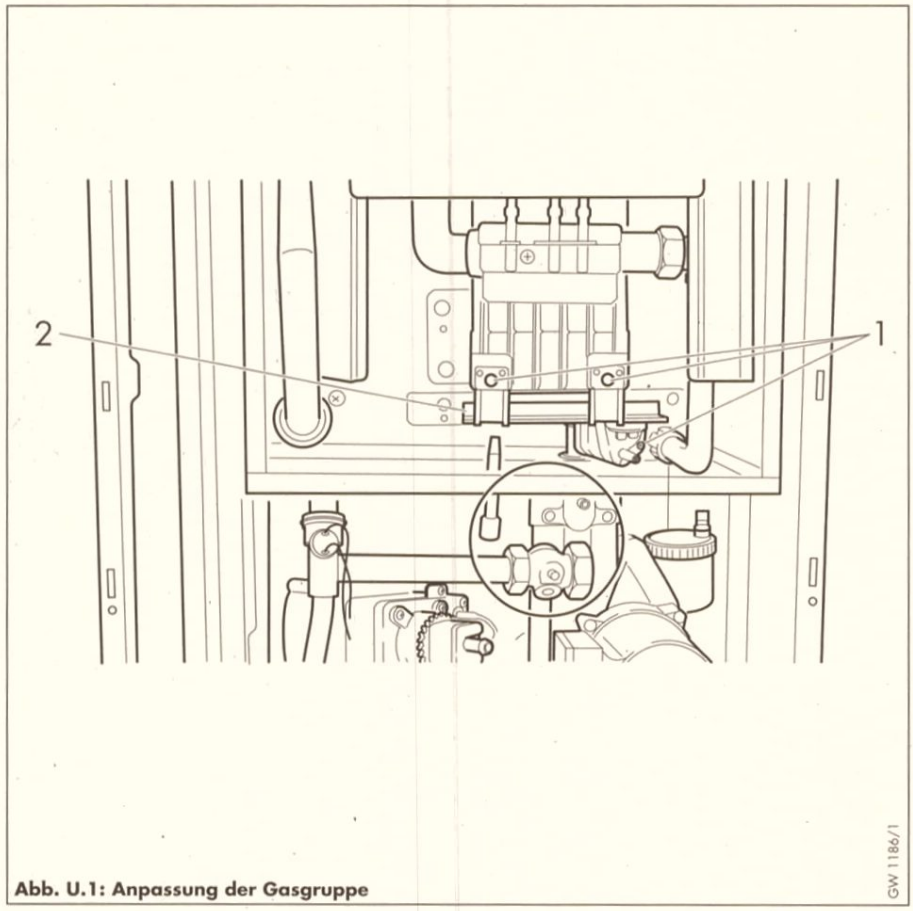

Abb. U.1: Anpassung der Gasgruppe

- **Gashahn schließen.**
- Nehmen Sie die Verkleidung des Gerätes und den Deckel der Unterdruckkammer ab.
- Lösen Sie die drei Schrauben (1, Abb. U.1) am Brenner.
- Ziehen Sie die Brennerverteilerplatte (2) nach vorn heraus.
- Setzen Sie die neue Brennerverteilerplatte wieder ein, und befestigen Sie diese mit den drei Schrauben (1).
- Führen Sie die Gaseinstellung wie auf Seite 17 bis 23 beschrieben, durch.

Prüfen Sie die gasseitige Dichtheit

- Bringen Sie das Anpassungsklebeschild in der Nähe des Geräteschildes an.

WERKSKUNDENDIENST

Hier finden Sie eine Aufstellung der Telefonnummern unseres Werkskundendienstes.

Alle Fernsprechanschlüsse sind mit automatischen Anrufbeantwortern/ Auskunftgebern ausgerüstet, welche außerhalb der Geschäftszeiten angeschaltet sind und Nachrichten (z. B. Aufträge) entgegennehmen.

Aachen	(02 41) 9 46 81 50
Berlin/Brandenburg	(0 30) 98 60 31 50
Bielefeld	(05 21) 9 32 36 50
Bremen	(0 40) 50 06 51 50
Chemnitz	(03 71) 5 23 11 50
Dortmund	(02 31) 9 69 21 50
Dresden	(03 52 04) 4 33 50
Düsseldorf	(0 21 02) 42 21 50
Erfurt	(03 61) 4 38 11 50
Frankfurt/M.	(0 69) 94 22 71 50
Freiburg	(07 61) 4 52 11 50
Hamburg	(0 40) 50 06 51 50
Hannover	(05 11) 7 40 11 50
Kassel	(05 61) 95 88 86 50
Köln	(0 22 34) 9 57 43 50
Koblenz	(02 61) 9 27 39 50
Magdeburg	(03 91) 5 09 19 50
Mannheim	(06 21) 7 77 67 50
München	(0 89) 74 51 71 50
Münster	(02 51) 6 26 31 50
Nürnberg	(09 11) 9 61 21 50
Ravensburg	(07 51) 5 09 18 50
Remscheid	(0 21 91) 18 23 33
Rostock	(03 82 03) 7 05 70
Saarbrücken	(06 81) 8 76 01 50
Stuttgart	(07 11) 9 03 41 50
Wuppertal	(02 02) 2 60 87 50

Stand 1197 Mü

Technische Daten

1) bei Restförderhöhe 0,25 bar
2) bei einem Vordruck pü von 0,75 bar

Gas-Umlaufwasserheizer Gerätetyp	VC...E 105	Einheit
Größte Wärmebelastung (bezogen auf $H_{u,n}$) Heizung Speicherladung	 11,1 11,1	 kW kW
Kleinste Wärmebelastung (bezogen auf $H_{u,n}$) Heizung Speicherladung	 7,5 7,5	 kW kW
Nennwärmeleistungsbereich P Heizung	6,8–10,0	kW
Speicherladung	10,0	kW
Anschlußdruck (Gasfließdruck) pü vor dem Gerät Erdgas Propan	 20 50	 mbar mbar
Restfördervermögen (Luft/Abgas) größter Abgasmassenstrom größte Abgastemperatur Abgastemperatur bei Heizbetrieb	200 29 160 160	Pa kg/h °C °C
Nennumlaufwassermenge[1] ca. Max. Vorlauftemperatur ca. Gesamtüberdruck pü	1050 90 3,0	l/h °C bar
Inhalt Ausdehnungsgefäß[2] Gewicht ca. Elektroanschluß	7,5 40 230 50	l kg V Hz
Leistungsaufnahme Schutzart	120 IP X4D	W

Für Schäden, die durch Nichtbeachtung dieser Installationsanleitung entstehen, übernehmen wir keine Haftung.

83 14 27 DE 02

Vaillant

Joh. Vaillant GmbH u. Co.
Berghauser Straße 40 · D-42850 Remscheid
Telefon (0 21 91) 18-0 · Telefax (0 21 91) 18-28 10
http://www.vaillant.de · E-Mail: info@vaillant.de

Änderungen vorbehalten
0298 Mü
Printed in Germany
Imprimé en Allemagne